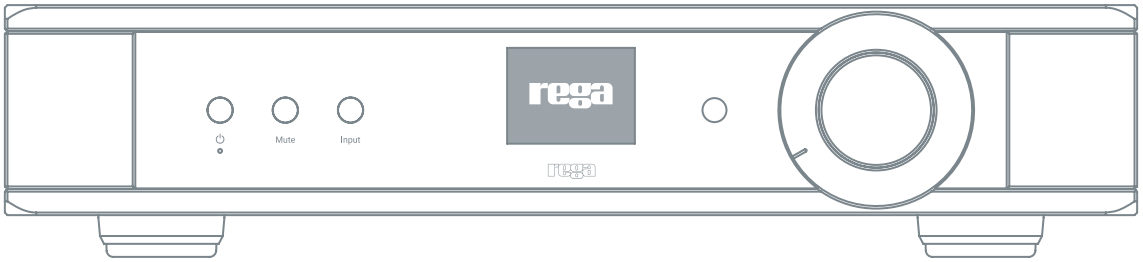

Preamplificador Mercury

Manual del Usuario/ Español

rega
MADE IN ENGLAND

Your user manual and QR code

Please be sure to carefully read this manual before using this product. This ensures that you are getting the most out of your product.

Please scan the QR Code to access the multilingual user manual via the product web page.

For user instructions in your language, please visit www.rega.co.uk and go to the download section of your chosen product page.

Pour obtenir les instructions aux utilisateurs dans votre langue, veuillez visiter www.rega.co.uk et vous rendre dans la section téléchargement de la page de votre produit choisi.

Eine Gebrauchsanleitung in Ihrer Sprache finden Sie auf www.rega.co.uk im Download-Bereich der Seite zu dem von Ihnen gewählten Produkt.

Puoi trovare le istruzioni d'uso su www.rega.co.uk cliccando sulla sezione Download della pagina del prodotto scelto.

Para encontrar las instrucciones de usuario en su idioma, visite www.rega.co.uk y en la sección de descargas encontrará el producto que ha elegido.

Para instruções do utilizador no seu idioma, visite www.rega.co.uk e entre na secção de transferências da página do produto escolhido.

Ga voor verdere instructies in uw taal naar www.rega.co.uk en vervolgens naar de downloadsectie van de productpagina van uw keuze.

Find brugsvejledningen på dit sprog ved at gå til www.rega.co.uk og fortsætte til downloadafsnittet på siden for det produkt, du har valgt.

För bruksanvisning på ditt språk, besök www.rega.co.uk och gå till nedladdningssektionen på din valda produktsida.

Instrukcje użytkowania w danym języku są dostępne na stronie www.rega.co.uk, gdzie można ściągnąć część strony, której dotyczy wybrany produkt.

Za upute na svom jeziku, posjetite www.rega.co.uk i idite na odjeljak za preuzimanje stranice proizvoda po vašem izboru.

Για οδηγίες χρήσης στη γλώσσα σας, επισκεφτείτε το www.rega.co.uk και μεταβείτε στην ενότητα λήψης στη σελίδα του επιλεγμένου προϊόντος.

Kendi dilinizdeki kullanıcı talimatları için www.rega.co.uk adresini ziyaret edin ve seçtiğiniz ürün sayfasının indirme bölümüne gidin.

Käyttäjän ohjeet omalla kielellä löydät vierailemalla osoitteessa www.rega.co.uk ja menemällä valitsemasi tuotteen latausosioon.

A felhasználói utasítások megtekintéséhez a saját nyelvén kérjük, látogasson el a www.rega.co.uk weboldalra, és lépjen a választott termék letöltési szakaszába.

Naudotojo instrukcijas jūsų kalba rasite apsilankę www.rega.co.uk ir pereikite į pasirinkto produkto atsisiuntimo skyrių.

Pentru instrucțiuni pentru utilizatori în limba dumneavoastră, vizitați www.rega.co.uk și accesați secțiunea de descărcare a paginii produsului ales.

Pro uživatelské pokyny ve vašem jazyce navštivte www.rega.co.uk a přejděte do sekce pro stažení na stránce vybraného produktu.

Safety precautions

CAUTION
Risk of electric shock do not open.

ATTENTION
Risque de choc electrique ne pas ouvrir.

The lightning flash with the arrowhead symbol within an equilateral triangle is intended to alert the user to the presence of un-insulated 'dangerous voltage' within the product's enclosure that may be of sufficient magnitude to constitute a risk of electric shock to persons.

The exclamation point within an equilateral triangle is intended to alert the user to the presence of important operating and maintenance instructions in the service literature relevant to this appliance.

English

Service - With the unit disconnected from the mains, clean only with a micro fibre cloth (lightly damp if necessary). Do not remove any coverings; there are no user serviceable parts inside. If the unit performs erratically or emits smoke or odour, disconnect from the power supply and take it to a qualified service technician.

Lifetime Limited Warranty - Every product we make is designed and assembled in the UK to the highest possible standard. This warranty covers confirmed manufacturing defects. This warranty does not cover wear and tear, or parts that are considered consumable. Any unauthorised modifications or failure to follow the Rega recommended guidelines in the product manual may invalidate the warranty. Due to local laws, warranties may vary by country in which units are sold. Please contact your Rega retailer or distributor for warranty details. Your statutory rights are not affected. Please do not dispose of the product packaging. The original packaging must be used if returning a product to your dealer or distributor for inspection or repair. Please visit the homepage of www.rega.co.uk for further warranty details.

Safety Instructions - *This is a class I product and requires the use of a protective earthing conductor for safety. The protective earthing conductor is provided by means of the power supply cord. Use only the provided supply cord. Use only with properly installed protective earthing socket-outlet. Do not defeat the earthing pin on the cord plug.* Do not use this unit near liquids or expose to moisture. Do not use near sources of heat such as radiators, vents, stoves, or candles. Ensure adequate ventilation around the product, at least 10cm in all directions, and avoid placing the unit on soft surfaces such as long carpet and fabric. Do not open the product enclosure or force objects into openings in the unit. Place the unit on a fixed level surface where it will not fall or tip. The unit should only be used in moderate climates between 5°C (41°F) and 35°C (95°F). Keep packaging material and small pieces out of reach of children. Unplug the power supply if the unit is unused for extended periods of time. The mains supply cord functions as a mains disconnect device. The socket outlet should therefore be located near the equipment and be easily accessible.

Croatian – Hrvatski

Servis - Kad je jedinica isključena iz električne mreže, čistite je samo krpom od mikro vlakana (po potrebi lagano navlaženom). Ne uklanjajte nikakve obloge; u unutrašnjosti nema dijelova koje korisnik može servisirati. Ako jedinica radi nepravilno ili ispušta dim ili miris, isključite je iz napajanja i odnesite je kvalificiranom servisnom tehničaru.

Doživotno ograničeno jamstvo - Svaki proizvod koji izrađujemo dizajniran je i sastavljen u Ujedinjenom Kraljevstvu prema najvišim mogućim standardima. Ovo jamstvo pokriva potvrđene nedostatke u proizvodnji. Ovo jamstvo ne pokriva habanje ili dijelove koji se smatraju potrošnim materijalom. Sve neovlaštene izmjene ili nepoštivanje preporučenih smjernica tvrtke Rega u priručniku proizvoda mogu poništiti jamstvo. Zbog lokalnih zakona, jamstva se mogu razlikovati ovisno o zemlji u kojoj se jedinice prodaju. Za pojedinosti o jamstvu kontaktirajte svog trgovca ili distributera tvrtke Rega. Vaša zakonska prava nisu ugrožena. Nemojte bacati pakiranje proizvoda. Morate upotrijebiti originalnu ambalažu ako proizvod vraćate svom trgovcu ili distributeru na pregled ili popravak. Posjetite internetsku stranicu www.rega.co.uk za detalje o jamstvu.

Upute o sigurnosti - *Ovo je proizvod klase I i zahtijeva upotrebu zaštitnog uzemljenja radi sigurnosti. Zaštitno uzemljenje osigurava se pomoću kabela za napajanje. Koristite samo isporučeni kabel za napajanje. Koristite samo s pravilno ugrađenom utičnicom sa zaštitnim uzemljenjem. Ne oštećujte spojnicu za uzemljenje na utikaču.* Nemojte koristiti ovu jedinicu u blizini tekućina niti je izlagati vlazi. Ne koristite u blizini izvora topline kao što su radijatori, ventilacijski otvori, peći ili svijeće. Osigurajte odgovarajuću ventilaciju oko proizvoda, najmanje 10 cm u svim smjerovima, i izbjegavajte postavljanje jedinice na meke površine kao što su dugi tepih i tkanina. Ne otvarajte kućište proizvoda i ne gurajte na silu predmete u otvore na jedinici. Postavite jedinicu na fiksnu ravnu površinu s koje neće pasti ili se na njoj prevrnuti. Jedinicu treba koristiti samo u umjerenim klimatskim uvjetima između 5 °C (41 °F) i 35 °C (95 °F). Držite materijal za pakiranje i male komadiće izvan dohvata djece. Isključite napajanje ako uređaj nećete koristiti dulje vrijeme. Kabel za napajanje služi kao uređaj za isključivanje iz mreže. Utičnica se stoga treba nalaziti u blizini opreme i biti lako dostupna.

Czech – Čeština

Servis - Po odpojení zařízení od přívodu elektrické energie provádějte čištění výhradně za použití utěrky z mikrovlákna (v případě potřeby ji mírně navlhčete). Neodstraňujte žádné kryty. Nenachází se pod nimi žádné součástky, na kterých by bylo možné provést servis. Pokud se bude zařízení chovat neobvykle nebo z něj bude vycházet kouř či zápach, odpojte napájecí zdroj a zařízení odneste ke kvalifikovanému servisnímu technikovi.

Doživotní omezená záruka - Všechny produkty, které vyrábíme, jsou navrhovány a montovány ve Velké Británii v nejvyšším možném standardu. Tato záruka kryje potvrzené výrobní vady. Tato záruka se nevztahuje na běžné opotřebení ani na součástky, které jsou považovány za spotřební materiál. Veškeré neautorizované úpravy nebo nedodržení postupů doporučených v manuálu k produktu může mít za následek zrušení platnosti záruky. Vzhledem k různorodosti místních zákonů se mohou záruční podmínky lišit podle země prodeje zařízení. Podrobnosti o záruce vám sdělí váš maloobchodní prodejce nebo distributor značky Rega. Vaše zákonná práva nebudou dotčena. Nevyhazujte obal produktu. V případě vrácení produktu obchodníkovi nebo distributorovi za účelem provedení prohlídky nebo opravy je nutné použít originální obal. Bližší podrobnosti k záručním podmínkám najdete na domovské stránce společnosti na adrese www.rega.co.uk.

Bezpečnostní pokyny - *Toto je produkt třídy I a z bezpečnostních důvodů vyžaduje používání ochranného uzemňovacího vodiče. Ochranný uzemňovací vodič se nachází v napájecím kabelu. Používejte pouze napájecí kabel dodaný spolu s produktem. Používejte pouze se zásuvkou vybavenou řádně nainstalovaným ochranným uzemněním. Neodstraňuje uzemňovací kolík na zástrčce.* Toto zařízení nepoužívejte v blízkosti kapalin a nevystavujte je vlhkosti. Nepoužívejte v blízkosti zdrojů tepla, například topení, průduchů, kamen nebo svíček. Zajistěte adekvátní odvětrávání kolem produktu, alespoň 10 cm ve všech směrech, a neumisťujte zařízení na měkké povrchy, jako jsou například koberce a látky. Neotevírejte kryt zařízení ani silou netlačte předměty do otvoru zařízení. Zařízení umístěte na rovný povrch, kde mu nehrozí převržení ani pád. Zařízení by mělo být používáno pouze v mírném prostředí s teplotou mezi 5 °C (41 °F) a 35 °C (95 °F). Obalový materiál a malé díly udržujte mimo dosah dětí. Pokud zařízení nebudete delší dobu používat, odpojte zdroj napájení. Jako zařízení pro odpojení od zdroje napájení slouží elektrický kabel. Zásuvka by se proto měla nacházet v blízkosti zařízení a měla by být jednoduše dosažitelná.

Danish – Dansk

Service - Rengør kun pladespilleren med en mikrofiberklud (let fugtig om nødvendigt) med strømforsyningen frakoblet. Fjern ingen af beklædningerne. Der er ingen indvendige dele, som kan repareres af brugeren. Hvis pladespilleren spiller ujævnt eller udleder røg eller lugt, skal strømforsyningen frakobles, og pladespilleren skal indleveres til en kvalificeret servicetekniker.

Begrænset livstidsgaranti - Samtlige produkter, vi fremstiller, er designet og samlet i Storbritannien i henhold til den højest mulige standard. Denne garanti dækker bekræftede fabrikationsfejl. Denne garanti dækker ikke slitage eller dele, der betragtes som forbrugsdele. Enhver uautoriseret ændring eller manglende overholdelse af de af Rega anbefalede retningslinjer i produktmanualen kan medføre, at garantien bortfalder. På grund af lokale lovgivninger kan garantierne variere alt efter det land, hvori enhederne sælges. Kontakt din Rega-forhandler eller -distributør for at få oplysninger om garantien. Dine rettigheder, som er vedtaget ved lov, påvirkes ikke. Du må ikke smide produktemballagen væk. Den originale emballage skal anvendes, hvis du returnerer et produkt til din forhandler eller distributør med henblik på inspektion eller reparation. Besøg venligst hjemmesiden www.rega.co.uk for yderligere oplysninger om garantien.

Sikkerhedsanvisninger - *Dette er et produkt i klasse I, som af sikkerhedshensyn kræver brug af en beskyttelseslederen. Beskyttelseslederen findes i strømledningen. Brug kun den medfølgende strømledning. Må kun bruges med korrekt installeret beskyttende jordet stikkontakt. Du må ikke ødelægge jordstiften på ledningsstikket.* Brug ikke pladespilleren i nærheden af væsker, og udsæt den ikke for fugt. Brug ikke pladespilleren i nærheden af varmekilder som radiatorer, ventilationsriste, komfurer eller stearinlys. Sørg for tilstrækkelig ventilation omkring pladespilleren – mindst 10cm i alle retninger, og undgå at placere pladespilleren på et blødt underlag som tæpper og stof. Åbn ikke pladespillerens beklædninger, og før ikke genstande ind i pladespillerens åbninger. Placer pladespilleren på et fast, jævnt underlag, hvor den ikke vil falde eller vippe. Pladespilleren bør kun anvendes i moderate klimaer mellem 5°C og 35°C. Hold emballagematerialet og små dele væk fra børn. Frakobl strømforsyningen, hvis pladespilleren ikke bruges i længere tid.

Dutch – Nederlands

Onderhous - Koppel het apparaat altijd los van de stroomvoorziening alvorens onderhoud te plegen. Reinig het apparaat met een microvezeldoekje (licht vochtig, indien nodig). Verwijder nooit de behuizing of andere beschermende onderdelen; er bevinden zich aan de binnenzijde geen onderdelen waar door de gebruiker onderhoud aan kan worden gepleegd. Als het apparaat onbetrouwbaar functioneert of er rook of nare geurtjes vrijkomen tijdens het gebruiken ervan, koppel het dan onmiddellijk los van de voeding en breng het apparaat naar een erkende dealer.

Levenslange beperkte garantie - Elk product dat we maken, is in het VK ontworpen en gemonteerd volgens de hoogst mogelijke norm. Deze garantie dekt bevestigde fabricagefouten. Deze garantie dekt geen slijtage of onderdelen die geacht aan slijtage onderhevig te zijn. Elke ongeoorloofde aanpassing of gebrek aan het volgen van de aanbevolen richtlijnen in de producthandleiding van Rega, kan deze garantie ongeldig maken. Wegens lokale wetgevingen kunnen garanties verschillen per land waarin eenheden worden verkocht. Neem contact op met uw Rega-leverancier of -verdeler voor meer informatie over uw garantie. Uw statutaire rechten worden niet aangetast. Gooi de productverpakking niet weg. De originele verpakking moet gebruikt worden, wanneer een product geretourneerd wordt naar uw leverancier of verdeler voor controle of reparatie. Bezoek de startpagina van www.rega.co.uk voor meer informatie over uw garantie.

Veiligheidsinstructies - *Dit is een product van klasse I en vereist een geaarde aansluiting. De aarding wordt geleverd door het netsnoer. Gebruik alleen het meegeleverde netsnoer. Alleen gebruiken met een geaarde wandcontactdoos. Wijzig de geaarde stekker niet.* Houd het apparaat uit de buurt van vloeistoffen en vocht. Houd het apparaat uit de buurt van hittebronnen zoals radiatoren, ontluchtingsroosters, ovens of kaarsen. Gebruik het product alleen in ruimtes met voldoende ventilatie en zorg ervoor dat er tenminste 10cm ruimte vrij blijft aan alle zijden van het apparaat. Zet het apparaat niet op zachte oppervlakken, zoals hoogpolig tapijt en andere weefsels. Verwijder de behuizing van het apparaat niet en steek geen objecten in of door de openingen van het apparaat. Plaats het apparaat op een stabiel en vlak oppervlak waar het niet van af kan vallen of kan kantelen. Het apparaat moet alleen worden gebruikt in een gematigd klimaat met een temperatuur tussen 5°C en 35°C. Houd het verpakkingsmateriaal en kleine onderdelen uit de buurt van kinderen. Koppel het apparaat los van de voeding als het gedurende een langere periode niet zal worden gebruikt.

Finnish – Suomi

Huolto - Irrota laite verkkovirrasta ja puhdista se vain pelkällä mikrokuituliinalla (joka voi tarvittaessa olla hieman kostea). Älä irrota kansia – laitteen sisällä ei ole käyttäjän huollettavissa olevia osia. Jos laite toimii odottamattomalla tavalla, savuaa tai tuottaa hajua, irrota se virtalähteestä ja ole pätevälle huoltoasentajalle.

Elinikäinen rajoitettu takuu - Kaikki valmistamamme tuotteet on suunniteltu ja koottu Yhdistyneessä kuningaskunnassa korkeimpien mahdollisten standardien mukaisesti. Takuu kattaa vahvistetut valmistusvirheet. Takuu ei kata tavanomaista kulumista eikä osia, joita pidetään kuluvina. Valtuuttamattomat muutokset ja Regan käyttöoppaassa antamien suositusten noudattamatta jättäminen voivat mitätöidä takuun. Takuu voi vaihdella laitteen myyntimaasta riippuen paikallisen lainsäädännön perusteella. Pyydä lisätietoja takuusta Rega-tuotteiden jälleenmyyjältä tai jakelijalta. Takuulla ei ole vaikutusta lakisääteisiin oikeuksiisi. Älä hävitä tuotepakkausta. Alkuperäistä pakkausta on käytettävä, jos tuote palautetaan jälleenmyyjälle tai jakelijalle tarkastettavaksi tai huollettavaksi. Katso lisätietoja takuusta osoitteesta www.rega.co.uk.

Turvallisuusohjeita - *Tämä on luokan I tuote ja sen turvallinen käyttö vaatii suojamaadoitusjohtimen käyttöä. Suojamaadoitusjohdin sisältyy virran syöttöjohtoon. Käytä vain mukana toimitettua syöttöjohtoa. Käytä vain oikein asennettua, suojamaadoitettua pistorasiaa. Älä poista johdon pistotulpan maadoituskosketinta.* Älä käytä laitetta lähellä nesteitä tai altista sitä kosteudelle. Älä käytä laitetta lähellä lämmönlähteitä, kuten lämpöpatereita, ilmanvaihtoaukkoja, helloja tai kynttilöitä. Varmista, että tuotteen ympärillä on riittävästi tilaa ilmavirtaukselle (vähintään 10 cm joka puolella), ja välttä asettamasta sitä pehmeille pinnalle, kuten pitkälle matolle tai kankaalle. Älä avaa tuotteen koteloa tai työnnä esineitä laitteen aukkoihin. Aseta laite kiinteälle ja suoralle pinnalle, jolta se ei putoa eikä se voi kaatua. Laitetta saa käyttää vain leudossa ympäristössä, jossa lämpötila on 5 °C (41 °F) – 35 °C (95 °F). Pidä pakkausmateriaalit ja pienet osat lasten ulottumattomissa. Irrota virtalähde, jos laitetta ei käytetä pitkään aikaan. Verkkovirran katkaisuun käytetään verkkovirtajohtoa. Pistorasian on siksi sijaittava helposti tavoitettavassa paikassa lähellä laitetta.

French – Français

Service - Débranchez tout d'abord l'appareil, nettoyez-le ensuite uniquement à l'aide d'un chiffon doux à microfibres (légèrement humide si nécessaire). Ne retirez aucun couvercle ; l'appareil ne contient aucune pièce nécessitant un entretien. Si l'appareil se met à fonctionner de façon irrégulière ou à dégager de la fumée ou des odeurs, débranchezle et faites-le inspecter par un technicien qualifié.

Garantie Limitée à Vie - Chaque produit que nous fabriquons est conçu et assemblé au Royaume-Uni selon les normes les plus élevées possibles. Cette garantie couvre les défauts de fabrication confirmés. Cette garantie ne couvre pas l'usure, ni les pièces considérées comme consommables. Toute modification non autorisée ou le non-respect des directives recommandées par la Rega dans le manuel du produit peut entraîner l'annulation de la garantie. En raison des lois locales, les garanties peuvent varier selon le pays dans lequel les unités sont vendues. Veuillez contacter votre revendeur ou distributeur Rega afin de connaître les détails de la garantie. Vos droits statutaires ne sont pas affectés. Veuillez ne pas jeter l'emballage du produit. L'emballage d'origine doit être utilisé si vous renvoyez un produit à votre revendeur ou distributeur pour une inspection ou une réparation. Veuillez consulter le site Internet de www.rega.co.uk pour de plus amples informations sur la garantie.

Consignes de Sécurité - *Ce produit de classe I requiert l'utilisation d'un conducteur de protection pour assurer la sécurité. Le conducteur de protection se situe à l'intérieur du câble d'alimentation. Utiliser uniquement le câble d'alimentation fourni. Utiliser uniquement une prise de courant avec terre installée comme il se doit. Ne pas endommager la broche de terre présente sur la fiche du cordon d'alimentation.* N'utilisez pas cet appareil à proximité de liquides ou dans un endroit exposé à l'humidité. N'utilisez pas cet appareil à proximité de sources de chaleur, telles que des radiateurs, des conduits, des poêles ou des bougies. Ménagez une ventilation suffisante autour du produit, au moins 10cm de chaque côté, et évitez d'installer l'appareil sur des surfaces molles comme du tissu ou un tapis. N'ouvrez pas le boîtier du produit et n'insérez aucun objet de force dans les ouvertures que présente l'appareil. Installez l'appareil sur une surface plane et fixe où il ne risque pas de tomber ou de se renverser. L'appareil doit être utilisé sous des températures tempérées, entre 5°C (41°F) et 35°C (95°F). Veuillez conserver le matériel d'emballage et les petites pièces hors de portée des enfants. Débranchez l'appareil de la prise de courant si vous ne l'utilisez pas pendant de longues périodes.

German – Deutsch

Pflege - Das Gerät von der Stromversorgung trennen und nur mit einem Mikrofasertuch reinigen (leicht angefeuchtet, falls erforderlich). Nehmen Sie keine Abdeckungen ab. Es sind keine Teile enthalten, die vom Benutzer gewartet werden müssen. Läuft das Gerät unregelmäßig oder entweicht Rauch oder ein Geruch, trennen Sie die Netzversorgung und bringen Sie die Anlage zu einem qualifizierten Service-Techniker.

Lebenslange eingeschränkte Garantie - Jedes Produkt, das wir herstellen, wird in Großbritannien nach den höchstmöglichen Standards entwickelt und zusammengebaut. Diese Garantie deckt bestätigte Herstellungsfehler ab. Diese Garantie gilt nicht für Verschleißteile oder Teile, die als Verbrauchsmaterial gelten. Jedwede nicht autorisierte Änderung oder Nichtbeachtung der von der Rega empfohlenen Richtlinien im Produkthandbuch kann zum Erlöschen der Garantie führen. Aufgrund örtlich geltender Gesetze kann der Garantieumfang je nach Land, in dem die Produkte verkauft werden, variieren. Bitte wenden Sie sich an Ihren Rega-Händler oder -Großhändler, um Einzelheiten zur Garantie zu erfahren. Ihre gesetzlichen Rechte bleiben davon unberührt. Bitte entsorgen Sie die Produktverpackung nicht. Wenn Sie ein Produkt zur Überprüfung oder Reparatur an Ihren Händler oder Großhändler zurückgeben, müssen Sie die Originalverpackung verwenden. Bitte besuchen Sie die Homepage unter www.rega.co.uk für weitere Informationen zur Garantie.

Sicherheitsanweisungen - *Dies ist ein Produkt der Klasse I, das zur Sicherheit die Verwendung eines Schutzleiters erfordert. Der Schutzleiter wird mittels Netzkabel bereitgestellt. Verwenden Sie ausschließlich das mitgelieferte Netzkabel. Ausschließlich mit einer ordnungsgemäß installierten Schutzleitersteckdose verwenden. Den Schutzleiterstift am Netzstecker nicht entfernen.* Dieses Gerät weder in der Nähe von Flüssigkeiten verwenden, noch Feuchtigkeit aussetzen. Nicht in der Nähe von Hitzequellen, wie Heizkörpern, Lüftungsschlitzen, Öfen oder Kerzen verwenden. Sorgen Sie für eine geeignete Luftzufuhr rund um das Produkt, mindestens 10cm in alle Richtungen, und vermeiden Sie es, das Gerät auf weiche Oberflächen zu stellen, wie auf lange Teppiche oder Stoffe. Das Produktgehäuse nicht öffnen und keine Gegenstände mit Gewalt in die Öffnungen des Gerätes stecken. Das Gerät auf eine stabile ebene Oberfläche stellen, wo es nicht herunterfallen oder umkippen kann. Verwenden Sie das Gerät nur in gemäßigten Klimazonen zwischen 5°C (41°F) und 35°C (95°F). Das Verpackungsmaterial und kleine Bestandteile außerhalb der Reichweite von Kindern aufbewahren. Den Netzstecker ziehen, falls das Gerät über einen längeren Zeitraum nicht verwendet wird.

Greek – Ελληνικά (Elliniká)

Σέρβις - Με τη μονάδα αποσυνδεδεμένη από το ηλεκτρικό δίκτυο, εκτελέστε τον καθαρισμό μόνο με πανί μικροϊνών (ελαφρώς νοτισμένο, εάν αυτό είναι απαραίτητο). Μην αφαιρείτε τα καλύμματα. Δεν υπάρχουν εξαρτήματα στο εσωτερικό που να μπορούν να επισκευαστούν από τον χρήστη. Εάν η μονάδα λειτουργεί ακανόνιστα ή εκπέμπει καπνό ή οσμή, αποσυνδέστε την από την παροχή ρεύματος και παραδώστε την σε εξειδικευμένο τεχνικό σέρβις.

Περιορισμένη εγγύηση διάρκειας ζωής - Κάθε προϊόν που κατασκευάζουμε έχει σχεδιαστεί και συναρμολογηθεί στο Ηνωμένο Βασίλειο σύμφωνα με τα υψηλότερα δυνατά πρότυπα. Η παρούσα εγγύηση καλύπτει επιβεβαιωμένα κατασκευαστικά ελαττώματα. Η παρούσα εγγύηση δεν καλύπτει φθορές ή εξαρτήματα που θεωρούνται αναλώσιμα. Τυχόν μη εξουσιοδοτημένες τροποποιήσεις ή αδυναμία τήρησης των συνιστώμενων από τη Rega κατευθυντήριων γραμμών στο εγχειρίδιο του προϊόντος ενδέχεται να έχουν ως αποτέλεσμα την ακύρωση της εγγύησης. Λόγω της τοπικής νομοθεσίας, οι εγγυήσεις ενδέχεται να διαφέρουν ανάλογα με τη χώρα πώλησης των μονάδων. Για λεπτομέρειες σχετικά με την εγγύηση, επικοινωνήστε με τον λιανοπωλητή ή τον διανομέα της Rega. Τα νόμιμα δικαιώματά σας δεν θίγονται. Μην απορρίπτετε τη συσκευασία του προϊόντος. Η αρχική συσκευασία πρέπει να χρησιμοποιείται κατά την επιστροφή ενός προϊόντος στον αντιπρόσωπο ή τον διανομέα σας για έλεγχο ή επισκευή. Επισκεφθείτε τον ιστότοπο www.rega.co.uk για περισσότερες λεπτομέρειες σχετικά με την εγγύηση.

Οδηγίες ασφαλείας - *Αυτό είναι ένα προϊόν κλάσης I και απαιτεί τη χρήση προστατευτικού αγωγού γείωσης για ασφάλεια. Ο προστατευτικός αγωγός γείωσης παρέχεται μέσω του καλωδίου τροφοδοσίας. Χρησιμοποιείτε μόνο το παρεχόμενο καλώδιο τροφοδοσίας. Χρησιμοποιείτε μόνο με σωστά εγκατεστημένη πρίζα με προστασία γείωσης. Μην παρεμποδίζετε την ακίδα γείωσης στο βύσμα του καλωδίου.* Μη χρησιμοποιείτε τη μονάδα κοντά σε υγρά και μην την εκθέτετε σε υγρασία. Μη χρησιμοποιείτε τη μονάδα κοντά σε πηγές θερμότητας, όπως καλοριφέρ, αεραγωγούς, σόμπες ή κεριά. Εξασφαλίστε επαρκή εξαερισμό γύρω από το προϊόν, τουλάχιστον 10 cm προς όλες τις κατευθύνσεις, και αποφύγετε την τοποθέτηση της μονάδας σε μαλακές επιφάνειες όπως επάνω σε μεγάλα χαλιά και σε υφάσματα. Μην ανοίγετε το περίβλημα του προϊόντος και μην πιέζετε αντικείμενα εντός των ανοιγμάτων της μονάδας. Τοποθετήστε τη μονάδα επάνω σε σταθερή επίπεδη επιφάνεια όπου δεν κινδυνεύει από πτώση ή ανατροπή. Η μονάδα πρέπει να χρησιμοποιείται μόνο σε μέτρια κλίματα μεταξύ 5°C (41°F) και 35°C (95°F). Φυλάσσετε το υλικό συσκευασίας και τα μικρά κομμάτια μακριά από παιδιά. Αποσυνδέστε την παροχή ρεύματος εάν η μονάδα δεν πρόκειται να χρησιμοποιηθεί για μεγάλα χρονικά διαστήματα. Το καλώδιο ηλεκτρικής τροφοδοσίας λειτουργεί ως συσκευή αποσύνδεσης από το ηλεκτρικό δίκτυο. Ως εκ τούτου, η πρίζα πρέπει να βρίσκεται κοντά στον εξοπλισμό και να είναι εύκολα προσβάσιμη.

Hungarian – Magyar

Szervizelés - A készüléket a hálózatról előzetesen leválasztva, kizárólag (szükség esetén enyhén nedves) mikroszálas törlőkendővel tisztítsa meg. Ne távolítson el semmilyen burkolatot; a készülék belsejében nincsenek a felhasználó által szervizelhető alkatrészek. Ha a készülék rendellenesen működik, füstöt vagy szagot bocsát ki, válassza le a tápellátásról, és vigye el a készüléket egy szakképzett szerviztechnikushoz.

Korlátozott élettartam-garancia - Minden általunk gyártott terméket az Egyesült Királyságban tervezünk és szerelünk össze, méghozzá a lehető legmagasabb színvonalon. Jelen garancia az igazolt gyártási hibákat fedezi. Jelen garancia nem terjed ki a részek kopására vagy a fogyó alkatrészekre. Bármilyen engedély nélküli módosítás vagy a termék kézikönyvében található, a Rega által ajánlott irányelvek be nem tartása a garancia érvénytelenedését vonhatja maga után. A helyi törvények miatt a garanciák azokban az országokban, ahol a készülékeket értékesítik, eltérőek lehetnek. A garancia részleteiről érdeklődjön a Rega kiskereskedőjénél vagy forgalmazójánál. Az Ön törvényes jogait ez nem érinti. Kérjük, ne dobja el a termék csomagolását. Amennyiben a terméket felújítva szeretnénk vagy javítás céljából visszaküldi a kereskedőnek vagy a forgalmazónak, azt az eredeti csomagolásban kell elküldeni. A garanciával kapcsolatos további részletekért látogasson el a www.rega.co.uk honlapra.

Biztonsági utasítások - *Ez egy I. osztályú termék, így a biztonság érdekében védelmi földelővezeték használata szükséges. A védelmi földelővezeték szerepét a tápkábel látja el. Kizárólag a mellékelt tápkábelt használja. Kizárólag megfelelően bekötött védelmi földelőaljzattal használja. Ne iktassa ki a földelőtüskét a vezeték dugóján.* Ne használja a készüléket folyadékok közelében, és ne tegye ki nedvesség hatásának. Ne használja hőforrás, például fűtőtest, szellőző, tűzhely vagy gyertya közelében. Biztosítson megfelelő helyet a szellőzéshez a termék körül, méghozzá minden irányban legalább 10 cm-t, és ne helyezze a készüléket puha felületekre, például hosszú szőnyegre vagy szövetre. Ne nyissa ki a termék burkolatát, és ne helyezzen tárgyakat a készülék nyílásaiba. Helyezze a készüléket olyan stabil, vízszintes felületre, ahonnan az nem tud leesni vagy felborulni. A készülék csak mérsékelt hőmérsékletű környezetben, 5 °C (41 °F) és 35 °C (95 °F) között használható. A csomagolóanyagot és az apró alkatrészeket tartsa távol a gyermekektől. Ha a készüléket hosszabb ideig nem használja, húzza ki a tápegységet. A hálózati tápkábel hálózati leválasztószerkezetként működik. Ezért a konnektornak a készülék közelében kell elhelyeznie, és könnyen hozzáférhetőnek kell lennie.

Italian – Italiano

Manutenzione - Con l'apparecchio scollegato dalla presa di corrente, pulire usando semplicemente un panno in microfibra (leggermente inumidito se necessario). Non smontare l'involucro: all'interno non vi sono parti a cui l'utente possa fare la manutenzione. Se l'apparecchio funziona in modo irregolare o emette fumo o odore, scollegare l'alimentazione e portarlo da un tecnico qualificato.

Garanzia limitata a vita - Ogni prodotto che realizziamo viene progettato e assemblato nel Regno Unito secondo i massimi standard possibili. La presente garanzia copre i difetti di fabbricazione confermati. La presente garanzia non copre l'usura o i componenti considerati consumabili. Qualsiasi modifica non autorizzata o il mancato rispetto delle linee guida di Rega raccomandate nel manuale del prodotto può annullare la garanzia. Le garanzie possono variare in base al Paese di vendita delle unità a causa della legislazione locale. Per i dettagli sulla garanzia, si prega di contattare il proprio rivenditore o distributore Rega. I diritti dell'utente garantiti dalla legge rimangono invariati. Non smaltire l'imballo del prodotto. In caso di reso del prodotto al proprio rivenditore o distributore a scopo di ispezione o riparazione, è necessario utilizzare l'imballo originale. Per ulteriori dettagli sulla garanzia, visitare la homepage www.rega.co.uk.

Istruzioni di Sicurezza - *Questo è un prodotto di classe I che, per motivi di sicurezza, richiede l'uso di un conduttore protettivo di messa a terra. Il conduttore protettivo di messa a terra è integrato nel cavo di alimentazione fornito. Utilizzare esclusivamente il cavo di alimentazione fornito. Utilizzare esclusivamente con una presa di corrente dotata di messa a terra e correttamente installata. Non manomettere il perno di messa a terra presente sulla spina del cavo.* Non usare l'apparecchio nelle vicinanze di liquidi e non esporlo all'umidità. Non usare nelle vicinanze di fonti di calore come radiatori, bocchette di aerazione, stufe o candele. Assicurare un'adeguata ventilazione intorno al prodotto, lasciando uno spazio di almeno 10cm in tutte le direzioni ed evitare di posizionare l'apparecchio su superfici non rigide come tappeti e tessuti. Non aprire l'involucro del prodotto e non forzare oggetti al suo interno. Posizionare l'apparecchio su una superficie piana da cui non possa cadere o rovesciarsi. L'apparecchio deve essere utilizzato unicamente in climi moderati, a temperature comprese fra 5 °C e 35 °C. Tenere il materiale dell'imballaggio e le parti minute lontano dalla portata dei bambini. Staccare l'apparecchio dalla presa se non lo si utilizza per periodi di tempo prolungati.

Lithuanian – Lietuvių

Aptarnavimas - Atsijungus nuo tinklo, valykite tik su mikropluošto šluoste (jei reikia, lengvai drėgna). Nenuimkite jokių dangčių; viduje nėra vartotojui tvarkomų dalių. Jei įrenginys veikia netolygiai arba skleidžia dūmus ar kvapą, atjunkite jį nuo maitinimo šaltinio ir nuneškite kvalifikuotam aptarnavimo technikui.

Gyvenimo trukmės ribota garantija - Kiekvienas mūsų gaminys yra sukurtas ir surinktas Jungtinėje Karalystėje pagal aukščiausius įmanomus standartus. Ši garantija apima patvirtintus gamybos defektus. Ši garantija neapima nusidėvėjimo, taip pat dalių, kurios laikomos vartojamomis. Bet kokios neleidžiamos modifikacijos arba nesilaikymas „Rega" rekomenduojamų gairių produkto vadove gali panaikinti garantiją. Dėl vietinių įstatymų garantijos gali skirtis priklausomai nuo šalies, kurioje įrenginiai parduodami. Prašome susisiekti su savo „Rega" pardavėju arba platintoju dėl garantijos sąlygų Jūsų įstatyminės teisės nėra paveiktos. Prašome neišmesti produkto pakuotės. Grąžinant produktą pardavėjui ar platintojui apžiūrai ar remontui, turi būti naudojama originali pakuotė. Prašome apsilankyti www.rega.co.uk internetinės svetainės pagrindiniame puslapyje, norint gauti daugiau informacijos apie garantiją.

Saugos instrukcijos - *Tai yra I klasės gaminys, todėl saugumo sumetimais būtina naudoti apsauginį įžeminimo laidą. Apsauginis įžeminimo laidas tiekiamas per maitinimo laidą. Naudokite tik jame pateiktą maitinimo laidą. Naudokite tik su tinkamai įrengta apsauginiu įžeminimu turinčia lizdine jungtimi. Nenaikinkite įžeminimo kaiščio maitinimo laido kištuke.* Nenaudokite šio įrenginio šalia skysčių ar esant drėgmei. Nenaudokite šalia šilumos šaltinių, tokių kaip radiatorių, ventiliacijos angų, virykių ar žvakių. Užtikrinkite tinkamą vėdinimą aplink produktą, mažiausiai 10 cm visomis kryptimis, ir venkite įrenginio statymo ant minkštų paviršių, tokių kaip ilgi kilimai ir audiniai. Neatidarinėkite produkto korpuso ir nestumkite daiktų į įrenginio angas. Padėkite įrenginį ant tvirto lygaus paviršiaus, kur jis nenukris ir neapvirs. Įrenginys turi būti naudojamas tik vidutinės temperatūros sąlygomis, nuo 5 °C (41 °F) iki 35 °C (95 °F). Laikykite pakuotę ir smulkias dalis vaikams nepasiekiamoje vietoje. Atjunkite maitinimo šaltinį, jei įrenginys nebus naudojamas ilgą laiką. Pagrindinio maitinimo kabelis veikia kaip pagrindinis atjungimo įrenginys. Todėl elektros lizdas turi būti įrengtas šalia įrenginio ir lengvai pasiekiamas.

Polish – Polski

Serwis - Po odłączeniu urządzenia od zasilania sieciowego wyczyścić je ściereczką z mikrofibry (w razie potrzeby lekko zwilżoną). Nie wolno zdejmować osłon. Urządzenie nie zawiera żadnych części, które mogą być konserwowane przez użytkownika. Jeśli urządzenie działa nieprawidłowo lub wydziela dym lub nieprzyjemny zapach, należy odłączyć je od zasilacza i przekazać wykwalifikowanemu technikowi serwisowemu.

Ograniczona dożywotnia gwarancja - Każdy z naszych produktów jest opracowywany i składany w Wielkiej Brytanii zgodnie z najwyższymi standardami. Niniejsza gwarancja obejmuje stwierdzone wady produkcyjne. Nie obejmuje ona zużycia ani części, które uważane są za eksploatacyjne. Nieautoryzowane modyfikacje lub nieprzestrzeganie wytycznych firmy Rega, wymienionych w instrukcji obsługi, może unieważnić gwarancję. Na skutek różnic w lokalnych przepisach gwarancje mogą się różnić w zależności od kraju, w którym sprzedawane są urządzenia. Aby uzyskać szczegółowe informacje dotyczące gwarancji, prosimy o kontakt ze sprzedawcą detalicznym lub dystrybutorem Rega. Uprawnienia ustawowe Użytkownika pozostają niezmienione. Prosimy zachować opakowanie produktu. Zwrot produktu do dealera lub dystrybutora w celu wykonania przeglądu lub naprawy musi odbyć się w oryginalnym opakowaniu. Więcej szczegółowych informacji dotyczących gwarancji znajduje się na stronie www.rega.co.uk.

Instrukcje Bezpieczeństwa - *Jest to produkt klasy I, który w celu zapewnienia bezpieczeństwa wymaga stosowania ochronnego przewodu uziemiającego. Ochronny przewód uziemiający jest częścią przewodu zasilającego. Używać wyłącznie dostarczonego przewodu zasilającego. Używać wyłącznie z prawidłowo zainstalowanym ochronnym gniazdem uziemiającym. Nie dopuścić do uszkodzenia wtyku uziemiającego we wtyczce przewodu zasilającego.* Nie używać urządzenia w pobliżu cieczy i wystawiać go na działanie wilgoci. Nie używać go w pobliżu źródeł ciepła takich, jak grzejniki, odpowietrzniki, piece lub świece. Zapewnić odpowiednią wentylację wokół produktu, osiąganą dzięki odstępom wynoszącym co najmniej 10cm we wszystkich kierunkach. Unikać umieszczania urządzenia na miękkich powierzchniach, takich jak długie dywany oraz tkaniny. Nie otwierać obudowy urządzenia ani wciskać do jego otworów żadnych przedmiotów. Umieścić urządzenie na twardej, równej powierzchni, z której nie może spaść ani przewrócić się. Urządzenia można używać wyłącznie w umiarkowanych warunkach klimatycznych, w temperaturach od 5 °C do 35 °C (od 41 °F do 95 °F). Opakowanie i małe elementy przechowywać w miejscach niedostępnych dla dzieci. Jeśli urządzenie ma pozostawać nieużywane przez dłuższy czas, odłączyć zasilacz.

Portuguese – Português

Serviço - Com o gira-discos desligado, utilize um pano de microfibras (ligeiramente húmido, se necessário). Não remova as tampas que estão fixas na base inferior do gira-discos; não existem peças no interior que necessitem de manutenção por parte do utilizador. Se o gira-discos apresentar um funcionamento irregular ou emitir fumo ou odor, desligue-o da corrente e contacte o serviço de assistência.

Garantia limitada vitalícia - Todos os produto que fabricamos são concebidos e montados no Reino Unido de acordo com as mais elevadas normas de qualidade possíveis. Esta garantia cobre defeitos de fabrico confirmados. Esta garantia não cobre o desgaste normal ou peças consideradas como consumíveis. Quaisquer alterações não autorizadas ou falha em seguir as diretrizes recomendadas da Rega no manual do produto podem invalidar a garantia. Devido às leis locais, as garantias podem variar de acordo com o país em que as unidades são vendidas. Entre em contacto com um revendedor ou distribuidor da Rega para obter mais detalhes sobre a garantia. Os seus direitos legais não são afetados. Por favor, não elimine a embalagem do produto. A embalagem original deve ser utilizada para devolver um produto ao seu revendedor ou distribuidor para inspeção ou reparação. Por favor, visite a página web rega.co.uk para obter mais informações sobre a garantia.

Instruções de Segurança - *Este é um produto de classe I e requer o uso de um condutor de ligação à terra de proteção para segurança. O condutor de ligação à terra de proteção é fornecido através do cabo de alimentação. Utilize apenas o cabo de alimentação fornecido. Utilize apenas com uma tomada com uma ligação à terra de proteção devidamente instalada. Não danifique o pino de ligação à terra na ficha do cabo de alimentação.* Não use esta unidade perto de líquidos ou não a exponha à humidade. Não o exponha a fontes de calor, tais como, radiadores, aberturas de ventilação, fogões ou velas. Assegure uma ventilação adequada à volta do gira-discos, pelo menos 10cm em todas as direções, e evite colocar o gira-discos em superfícies macias, como carpetes e tecidos. Não remova as tampas que estão fixas na base inferior do gira-discos. Coloque o gira-discos numa superfície estável e nivelada, de forma a que não caia. O gira-discos só deve ser usado em climas moderados entre 5 °C e 35 °C. Mantenha o material da embalagem e as peças pequenas fora do alcance das crianças. Desligue o transformador de alimentação se o gira-discos não for utilizado durante longos períodos de tempo.

Romanian – Română

Lucrări de service - Deconectați unitatea de la rețeaua de alimentare, apoi curățați-o doar cu o lavetă de microfibră (ușor umedă, dacă este nevoie). Nu îndepărtați capacele; nu există în interior componente care să poate fi reparate de utilizator. Dacă unitatea are un comportament anormal sau degajă fum sau miros, deconectați-o de la sursa de alimentare și duceți-o la un tehnician calificat pentru lucrări de service.

Garanție limitată pe durata de viață a produsului - Toate produsele pe care le fabricăm sunt concepute și asamblate în Regatul Unit și respectă cele mai înalte standarde posibile. Prezenta garanție acoperă defectele de fabricație confirmate. Această garanție nu acoperă uzura sau componentele considerate consumabile. Orice modificări neautorizate sau nerespectarea instrucțiunilor recomandate de Rega în manualul produsului pot duce la anularea garanției. Ca urmare a legislației locale, garanțiile pot varia în funcție de țara în care sunt comercializate unitățile. Pentru detalii cu privire la garanție, contactați distribuitorul sau comerciantul cu amănuntul Rega. Drepturile dvs. legale nu sunt afectate. Nu eliminați ambalajul produsului. Ambalajul original trebuie utilizat dacă returnați produsul distribuitorului sau dealerului, pentru verificări și reparații. Accesați pagina principală www.rega.co.uk pentru mai multe detalii privind garanția.

Instrucțiuni de siguranță - *Acesta este un produs de clasa I și necesită utilizarea unui conductor de protecție la împământare pentru siguranță. Conductorul de protecție la împământare este furnizat prin intermediul cablului de alimentare. Utilizați doar cablul de alimentare furnizat. Utilizați numai cu o priză cu împământare de protecție instalată corespunzător. Nu îndepărtați pinul de împământare de pe ștecăr.* Nu utilizați unitatea în apropierea lichidelor și nu o expuneți la umiditate. Nu utilizați în apropierea surselor de căldură precum calorifere, guri de aerisire, sobe sau lumânări. Asigurați o ventilație adecvată în jurul produsului, de cel puțin 10 cm în toate direcțiile, și evitați să așezați unitatea pe suprafețe moi, precum un covor lung și materiale textile. Nu deschideți carcasa produsului și nu introduceți cu forța obiecte în deschiderile unității. Așezați unitatea pe o suprafață dreaptă fixă, de unde nu poate cădea și nu se poate răsturna. Unitatea trebuie utilizată doar la temperaturi moderate, între 5 °C (41 °F) și 35 °C (95 °F). Nu lăsați ambalajul și piesele mici la îndemâna copiilor. Deconectați unitatea de la sursa de alimentare dacă nu o veți folosi o perioadă îndelungată. Cablul de alimentare la rețea are rolul de dispozitiv de deconectare de la rețea. Prin urmare, priza trebuie să se afle în apropierea echipamentului și să fie ușor accesibilă.

Spanish – Español

Mantenimiento - Limpiar solamente con un paño de microfibra (ligeramente humedecido, de ser necesario) con la unidad desconectada de la red. No retire ninguna cubierta, no hay piezas que requieran mantenimiento por parte del usuario en el interior. Si la unidad tiene un rendimiento errático o emite humos u olores, desconéctela de la fuente de alimentación y llévela a un servicio técnico cualificado.

Garantía vitalicia limitada - Cada producto que fabricamos está diseñado y ensamblado en el Reino Unido conforme al estándar más alto posible. Esta garantía cubre defectos de fabricación confirmados. Esta garantía no cubre el desgaste natural ni piezas que se consideren consumibles. Cualquier modificación no autorizada o incumplimiento al seguir las directrices recomendadas por Rega en el manual del producto puede invalidar la garantía. En función de la legislación local, las garantías pueden variar según los países en los que se venden las unidades. Le recomendamos que se ponga en contacto con el minorista o distribuidor de Rega para conocer los detalles de la garantía. Sus derechos estatutarios no se verán afectados. Le rogamos que conserve el embalaje del producto. Debe utilizarse el embalaje original si se devuelve el producto al vendedor o distribuidor para su inspección o reparación. Le recomendamos que visite la página de inicio, en www.rega.uk, para conocer más detalles sobre la garantía.

Instrucciones de Seguridad - Este es un producto de clase I y requiere el uso de un conductor de protección por motivos de seguridad. El conductor de protección se proporciona por medio del cable de alimentación. Utilice únicamente el cable de alimentación suministrado, junto con una toma de corriente con puesta a tierra correctamente instalada. No elimine la clavija de puesta a tierra del enchufe del cable. No utilice esta unidad cerca de líquidos o ni la exponga a la humedad. No la emplee cerca de fuentes de calor como radiadores, respiraderos, estufas o velas. Asegúrese de que el producto tiene suficiente espacio alrededor para su ventilación, al menos 10cm en cada dirección, y evite colocarlo sobre superficies blandas como telas o alfombras grandes. No abra la carcasa del producto ni introduzca objetos a la fuerza en las aberturas de la unidad. Coloque la unidad en una superficie fija y nivelada donde no sea posible que se caiga o se vuelque. La unidad solamente se debe utilizar en climas moderados entre 5 °C (41 °F) y 35 °C (95 °F). Mantenga el material de embalaje y las piezas pequeñas fuera del alcance de los niños. Desenchufe la fuente de aliment.

Swedish – Svenska

Service - Med kontakten utdragen ur vägguttaget, rengör endast enheten med en mikrofibertrasa (lätt fuktad om det behövs). Öppna inga höljen – det finns inga delar som kan underhållas av användaren. Om enheten fungerar oregelbundet eller om det kommer rök ur eller det lukter från den ska man ta ut den ur nätaggregatet och ta med enheten till en kvalificerad servicetekniker.

Begränsad livstidsgaranti - Varje produkt vi tillverkar är med högsta möjliga standard konstruerad och monterad i Storbrittannien. Denna garanti täcker bekräftade tillverkningsfel. Denna garanti täcker inte slitage eller delar som betraktas som förbrukningsartiklar. Alla icke godkända modifieringar eller underlåtenhet att följa Regas rekommenderade riktlinjer i produktmanualen kan göra garantin ogiltig. På grund av lokal lagstiftning kan garantierna variera aliltefter det land i vilken produkten sälts. Kontakta din Rega-återförsäljare eller -distributör angående information om garantin. Dina lagstadgade rättigheter påverkas inte. Kasta inte bort produktens förpackning. Originalförpackningen måste användas vid retur av en produkt till din återförsäljare eller distributör för kontroll eller reparation. Besök hemsidan för www.rega.co.uk för ytterligare information om garantin.

Säkerhetsanvisningar - *Detta är en produkt i klass I som kräver användning av en skyddsjordledare för säkerheten. Skyddsjordledaren tillhandahålls via nätkabeln. Använd endast medföljande nätkabel. Används endast med korrekt installerat skyddsjordat vägguttag. Försök inte att ta bort eller kringgå jordstiften på stickproppen.* Använd inte enheten i närheten av vätska eller där den kan utsättas för fukt. Använd den inte i närheten av värmekällor som element, värmeventiler, spisar eller stearinljus. Se till att produkten har god ventilation med minst 10cm fritt utrymme på alla sidor, samt undvik att placera enheten på ett mjukt underlag som tjocka mattor eller tyger. Öppna inte produktens hölje eller tvinga in föremål i enhetens öppningar. Placera enheten på en stadig, plan yta där den inte kan ramla ner eller falla omkull. Enheten ska endast användas i måttliga klimat mellan 5 °C (41 °F) och 35 °C (95 °F). Håll förpackningsmaterial och smådelar utom räckhåll för barn. Koppla bort nätaggregatet om enheten inte ska användas under en längre period.

Turkish – Türkçe

Bakım - Üniteyi elektrik prizinden çıkardıktan sonra sadece mikro fiber bezle (gerekirse hafifçe nemlendirerek) temizleyin. Hiçbir kapağı çıkarmayın; ünitenin içinde kullanıcı tarafından bakımı yapılabilecek herhangi bir parça bulunmamaktadır. Ünite normal çalışmıyorsa ya da duman veya koku çıkarıyorsa, elektrik bağlantısını kesin ve yetkili bir servis teknisyenine götürün.

Ömür Boyu Sınırlı Garanti - Ürettiğimiz her ürün, mümkün olan en yüksek standartlarda Birleşik Krallık'ta tasarlanır ve monte edilir. Bu garanti, onaylanmış üretim hatalarını kapsar. Bu garanti, aşınma ve yıpranmayı veya sarf malzemesi olarak değerlendirilen parçaları kapsamaz. Ürün üzerinde onaysız herhangi bir değişiklik yapılması veya Rega tarafından ürün kılavuzunda önerilen talimatlara uyulmaması garantiyi geçersiz kılabilir. Yerel yasalar nedeniyle garanti şartları, ünitelerin satıldığı ülkeye göre farklılık gösterebilir. Garanti ayrıntıları için lütfen Rega bayiniz veya distribütörünüzle iletişime geçin. Yasal haklarınız etkilenmez. Lütfen ürün ambalajını atmayın. Ürünün incelenmesi veya onarımı için bayinize veya distribütörünüze gönderilmesi halinde orijinal ambalajını kullanmanız gerekmektedir. Garanti hakkında daha fazla bilgi için lütfen www.rega.co.uk ana sayfasını ziyaret edin.

Güvenlik Talimatları - *Bu bir sınıf I ürünüdür ve güvenlik için koruyucu topraklama iletkeninin kullanılmasını gerektirir. Koruyucu topraklama iletkeni, güç besleme kablosu aracılığıyla sağlanır. Sadece verilen besleme kablosunu kullanın. Sadece uygun şekilde takılmış koruyucu topraklama prizi ile kullanın. Kablo fişindeki topraklama pimini bozmayın.* Bu üniteyi sıvıların yakınında kullanmayın veya neme maruz bırakmayın. Radyatör, havalandırma, ocak veya mum gibi ısı kaynaklarının yakınında kullanmayın. Ürünün etrafında her yönden en az 10 cm olacak şekilde yeterli havalandırma alanının olmasını sağlayın ve üniteyi uzun halı ve kumaş gibi yumuşak yüzeylerin üzerine yerleştirmeyin. Ürünün muhafazasını açmayın veya ünitedeki açıklıklara zorla cisim sokmaya çalışmayın. Üniteyi düşmeyeceği veya devrilmeyeceği sabit ve düz bir yüzeye yerleştirin. Ünite sadece 5 °C (41 °F) ile 35 °C (95 °F) arası orta sıcaklıktaki havalarda kullanılmalıdır. Ambalaj malzemelerini ve küçük parçaları çocukların erişemeyeceği yerde saklayın. Ünite uzun süre kullanılmayacaksa güç kaynağının fişini çekin. Elektrik kablosu, cihazın elektrik bağlantısını kesme işlevi görür. Bu nedenle elektrik prizinin cihaza yakın ve kolay erişilebilir olması gerekir.

Authorised service personnel only: Internal Fuse Ratings / Samo ovlašteno servisno osoblje: Unutarnje vrijednosti osigurača / Pouze autorizovaný servisní personál: Vnitřní hodnoty pojistek / Kun autoriseret servicepersonale: Interne sikringsværdier / Alleen geautoriseerd servicepersoneel: Interne zekeringwaarden / Vain valtuutettu huoltohenkilöstö: Sulakkeiden sisäiset arvot / Personnel de service autorisé uniquement : Valeurs des fusibles internes / Nur autorisiertes Servicepersonal: Interne Sicherungswerte / Μόνο εξουσιοδοτημένο προσωπικό σέρβις: Εσωτερικές τιμές ασφαλειών / Csak hivatalos szervizszemélyzet részére: Belső biztosítékértékek / Solo personale di assistenza autorizzato: Valori dei fusibili interni / Tik įgaliotam techniniam personalui: Vidinės saugiklių vertės / Tylko dla autoryzowanego personelu serwisowego: Wewnętrzne wartości bezpieczników / Apenas pessoal de assistência autorizado: Valores internos dos fusíveis / Doar personal autorizat de service: Valori interne ale siguranțelor / Solo personal de servicio autorizado: Valores internos de los fusibles / Endast auktoriserad servicepersonal: Interna säkringsvärden / Yalnızca yetkili servis personeli: Dahili Sigorta Değerleri -

PCB
F1, F2, F4, F5, F6, F7 – T1AL 250V
F3 – T0.5AL 250V
F8, F9 – T2AL 250V

Compliance information

English

This symbol indicates that the electronic equipment bearing it should not be disposed of as general household waste at the end of its life. The equipment should be disposed of at a collection point for waste electrical and electronic equipment in accordance with national legislation and Directive 2012/19/EU. For more information about how to dispose of your waste electronic equipment, please contact your local authority or retailer where you purchased the product. In the UK, please return your product to the retailer.

Croatian – Hrvatski

Ovaj simbol označava da se elektronička oprema na kojoj se nalazi ne smije odlagati kao opći kućni otpad na kraju svog vijeka trajanja. Opremu treba odložiti na sabirno mjesto za otpadnu električnu i elektroničku opremu u skladu s nacionalnim zakonodavstvom i Direktivom 2012/19/EU. Za više informacija o tome kako zbrinuti svoju otpadnu elektroničku opremu, obratite se lokalnim vlastima ili prodavaču kod kojeg ste kupili proizvod. U Ujedinjenom Kraljevstvu vratite svoj proizvod prodavaču.

Czech – Čeština

Elektronické zařízení označené tímto symbolem se nesmí po skončení životnosti likvidovat spolu s komunálním odpadem. Toto zařízení by mělo být zlikvidováno na sběrném místě odpadního elektrického a elektronického materiálu v souladu s národní legislativou a směrnicí 2012/19/EU. Další informace ohledně likvidace odpadních elektronických zařízení vám poskytne váš místní úřad nebo prodejce, u kterého jste produkt zakoupili. Pokud se nacházíte ve Spojeném království, vraťte produkt prodejci.

Danish – Dansk

Dette symbol angiver, at det elektroniske udstyr, der bærer det, ikke bør bortskaffes som almindeligt husholdningsaffald ved afslutningen af dets levetid. Udstyret bør bortskaffes på et indsamlingssted for affald fra elektronisk udstyr i henhold til national lovgivning og direktiv 2012/19/EU. Kontakt dine lokale myndigheder eller forhandleren, hvor du købte dit produkt, hvis du ønsker flere oplysninger om, hvordan du bortskaffer elektronisk udstyr.

Dutch – Nederlands

Dit symbool geeft aan dat de elektronische apparatuur aan het einde van de levensduur niet als algemeen huishoudelijk afval mag worden afgevoerd. De apparatuur moet worden verwijderd via een inzamelpunt voor afgedankte elektrische en elektronische apparatuur overeenkomstig de nationale wetgeving en Richtlijn 2012/19/EU. Voor meer informatie over het afdanken van uw afgedankte elektronische apparatuur kunt u contact opnemen met uw gemeente of detailhandelaar waar u het product hebt gekocht.

Finnish – Suomi

Symboli ilmoittaa, että sillä merkittyä elektronista laitetta ei saa käyttöikänsä lopussa hävittää kotitalousjätteenä. Laite on vietävä sähkö- ja elektroniikkalaiteromun keräyspisteeseen kansallisen lainsäädännön ja direktiivin 2012/19/EU mukaisesti. Pyydä lisätietoja elektroniikkalaiteromun hävittämisestä paikalliselta viranomaiselta tai jälleenmyyjältä, jolta ostit tuotteen. Yhdistyneessä kuningaskunnassa palauta tuote jälleenmyyjälle.

French – Français

Ce symbole indique que l'équipement électronique qui le porte ne doit pas être éliminé avec les ordures ménagères en fin de vie. L'équipement doit être éliminé dans un point de collecte des déchets d'équipements électriques et électroniques conformément à la législation nationale et à la directive 2012/19/UE. Pour plus d'informations sur la manière de vous débarrasser de vos équipements électroniques usagés, veuillez contacter votre autorité locale ou le détaillant où vous avez acheté le produit.

German – Deutsch

Dieses Symbol weist darauf hin, dass das elektronische Gerät, auf dem das Symbol angebracht ist, am Ende seiner Lebensdauer nicht als allgemeiner Haushaltsmüll zu entsorgen ist. Das Gerät ist gemäß nationaler Gesetzgebung und Richtlinie 2012/19/EU an einer Sammelstelle für Elektro- und Elektronik-Altgeräte zu entsorgen. Für weitere Informationen zur Entsorgung Ihrer elektronischer Altgeräte wenden Sie sich bitte an Ihre örtlichen Behörden oder den Händler, bei dem Sie das Produkt gekauft haben.

Greek – Ελληνικά (Elliniká)

Αυτό το σύμβολο υποδεικνύει ότι ο ηλεκτρονικός εξοπλισμός που φέρει το εν λόγω σύμβολο δεν πρέπει να απορρίπτεται με τα γενικά οικιακά απορρίμματα στο τέλος της ζωής του. Ο εξοπλισμός θα πρέπει να απορριφθεί σε σημείο συλλογής αποβλήτων ηλεκτρικού και ηλεκτρονικού εξοπλισμού σύμφωνα με την εθνική νομοθεσία και την κατευθυντήρια οδηγία 2012/19/ΕΕ. Για περισσότερες πληροφορίες σχετικά με τον τρόπο απόρριψης του χρησιμοποιημένου ηλεκτρονικού εξοπλισμού σας, επικοινωνήστε με την τοπική αρχή ή τον λιανοπωλητή από τον οποίο αγοράσατε το προϊόν. Στο Ηνωμένο Βασίλειο, επιστρέψτε το προϊόν σας στον λιανοπωλητή.

Hungarian – Magyar

Ez a szimbólum azt jelzi, hogy a szimbólummal ellátott elektronikus berendezéseket élettartamuk végén nem szabad az általános háztartási hulladék közé dobni. A készüléket a nemzeti jogszabályoknak és a 2012/19/EU irányelvnek megfelelően az elektromos és elektronikus berendezések hulladélbegyűlytőjében kell elhelyezni. Az elektronikai hulladékok elhelyezésének módjával kapcsolatos további információkért forduljon a helyi hatósághoz vagy a kiskereskedőhöz, ahonnan a terméket vásárolta. Kérjük, hogy a terméket az Egyesült Királyság területén belül, juttassa vissza a kiskereskedőhöz.

Italian – Italiano

Questo simbolo indica che l'apparecchiatura elettronica al termine della propria vita utile non deve essere smaltita insieme ai rifiuti domestici. L'apparecchiatura deve essere smaltita presso un centro di raccolta apparecchiature elettriche ed elettroniche in conformità alle leggi locali e alla Direttiva 2012/19/UE. Per maggiori informazioni sulle modalità di smaltimento dei rifiuti elettronici, rivolgersi alle autorità locali o al negozio presso il quale è stato acquistato il prodotto.

Lithuanian – Lietuvių

Šis simbolis reiškia, kad elektroninė įranga, turinti šį ženklą, neturėtų būti išmetama kartu su įprastomis buitinėmis atliekomis pasibaigus jos naudojimo laikui. Įranga turi būti išmetama į atliekų surinkimo vietą, skirtą elektrinėms ir elektroninėms atliekoms, laikantis nacionalinių įstatymų ir 2012/19/ES Direktyvos. Norėdami gauti daugiau informacijos apie tai, kaip atsikratyti savo elektroninėmis atliekomis, prašome kreiptis į savo vietos savivaldybę arba pardavėją, iš kurio įsigijote produktą. Jungtinėje Karalystėje prašome grąžinti produktą pardavėjui.

Polish – Polski

Ten symbol oznacza, że elektroniczny sprzęt, którym go oznakowano, po zakończeniu użytkowania nie powinien być usuwany wraz z ogólnymi odpadami z gospodarstw domowych. Sprzęt należy oddać do punktu zbiórki zużytego sprzętu elektrycznego i elektronicznego, zgodnie z przepisami krajowymi i dyrektywą 2012/19/UE. Aby uzyskać więcej informacji na temat utylizacji zużytego sprzętu elektronicznego, skontaktuj się z lokalnymi władzami lub sprzedawcą w miejscu zakupu produktu.

Portuguese – Português

Este símbolo indica que, no fim do seu período de vida útil, o equipamento eletrónico assinalado com o mesmo não deve ser eliminado em conjunto com os resíduos domésticos gerais. O equipamento deve ser eliminado num centro de recolha de resíduos de equipamentos elétricos e eletrónicos em conformidade com a legislação nacional e com a Diretiva 2012/19/UE. Para obter mais informações sobre a forma de eliminar os resíduos do seu equipamento eletrónico, contacte as autoridades locais ou o revendedor onde adquiriu o produto.

Romanian – Română

Acest simbol indică faptul că este interzisă eliminarea echipamentului electronic inscripționat astfel, ca deșeu menajer la finalul duratei sale de viață. Echipamentul trebuie eliminat la un centru de colectare pentru deșeuri de echipamente electrice și electronice, în conformitate cu legislația națională și Directiva 2012/19/UE. Pentru informații suplimentare privind modul de eliminare a deșeurilor de echipamente electronice, contactați autoritățile locale sau comerciantul cu amănuntul de la care ați achiziționat produsul. Pentru Regatul Unit, returnați produsul la comerciantul cu amănuntul.

Spanish – Español

Este símbolo indica que el equipo electrónico no debe tirarse a la basura doméstica general al final de su vida útil. El equipo debe depositarse en un punto de recogida de aparatos eléctricos y electrónicos, conforme a la legislación nacional y a la Directiva de la Unión Europea 2012/19/UE. Si desea obtener más información sobre la forma de desechar sus aparatos electrónicos usados, póngase en contacto con su ayuntamiento o con la tienda en la que compró el producto.

Swedish – Svenska

Denna symbol visar att den elektroniska utrustning som bär den inte ska kastas som hushållsavfall när den är uttjänt. Utrustningen ska lämnas på en uppsamlingsplats för elektriskt och elektroniskt avfall i enlighet med nationell lagstiftning och Direktiv 2012/19/EU. För mer information om hur du ska göra dig av med ditt elektroniska avfall var vänlig kontakta din lokala myndighet eller återförsäljare där du köpte produkten.

Turkish – Türkçe

Bu sembol, üzerinde bulunduğu elektronik cihazların kullanım ömrü sonunda genel evsel atık olarak atılmaması gerektiğini belirtir. Cihaz, ulusal mevzuat ve 2012/19/AB Direktifi uyarınca atık elektrikli ve elektronik cihaz toplama noktasına bırakılmalıdır. Atık elektronik cihazınızın nasıl bertaraf edilmesi gerektiği hakkında daha fazla bilgi için lütfen ürünü satın aldığınız yerel yetkili kurum veya bayi ile iletişime geçin. Birleşik Krallık'ta ürününüzü bayiye iade edin.

Compliance symbols

CE Mark - This symbol indicates that this product complies with the relevant European Directives.

UKCA Mark - This symbol indicates that this product complies with the UK conformity safety requirements.

Eurasian Conformity Mark (EAC) - This product meets Russia, Byelorussia and Kazakhstan electronic safety approvals.

Regulatory Compliance Mark (RCM) - This symbol indicates that this product meets Australia, New Zealand Safety, EMC and Radio Communications requirements.

FCC Compliance Statement: Per 47 CFR § 2.1077
Model: Mercury
US Responsible Party
The Sound Organisation
1009 Oakmead Drive
Arlington, Texas
76011

+1 (972) 234 0182
soundorg.com
support@soundorg.com

This device complies with FCC Part 15 Rules. Operation is subject to the following two conditions:
1. This device may not cause harmful interference, and
2. This device must accept any interference received, including interference that may cause undesired operation.

Canada ICES Verification Statement: Per Section 8 ISED STANDARD ICES-003 Issue 7
Manufacturer: Rega Research Ltd.
Model: Mercury
Canada Responsible Party
Stéréogroup
436 St-Paul
Repentigny
QC
J5Z 4H9

+1 450-582-6004
stereogroup.ca
operations@stereogroup.ca

Elektro- und Elektronikgeräte

Informationen für private Haushalte
Das Elektro- und Elektronikgerätegesetz (ElektroG) enthält eine Vielzahl von Anforderungen an den Umgang mit Elektro- und Elektronikgeräten. Die wichtigsten sind hier zusammengestellt.

1. Getrennte Erfassung von Altgeräten
Elektro- und Elektronikgeräte, die zu Abfall geworden sind, werden als Altgeräte bezeichnet. Besitzer von Altgeräten haben diese einer vom unsortierten Siedlungsabfall getrennten Erfassung zuzuführen. Altgeräte gehören insbesondere nicht in den Hausmüll, sondern in spezielle Sammel- und Rückgabesysteme.

2. Batterien und Akkus sowie Lampen
Besitzer von Altgeräten haben Altbatterien und Altakkumulatoren, die nicht vom Altgerät umschlossen sind, sowie Lampen, die zerstörungsfrei aus dem Altgerät entnommen werden können, im Regelfall vor der Abgabe an einer Erfassungsstelle vom Altgerät zu trennen. Dies gilt nicht, soweit Altgeräte einer Vorbereitung zur Wiederverwendung unter Beteiligung eines öffentlich-rechtlichen Entsorgungsträgers zugeführt werden.

3. Möglichkeiten der Rückgabe von Altgeräten
Besitzer von Altgeräten aus privaten Haushalten können diese bei den Sammelstellen der öffentlich-rechtlichen Entsorgungsträger oder bei den von Herstellern oder Vertreibern im Sinne des ElektroG eingerichteten Rücknahmestellen unentgeltlich abgeben.

Rücknahmepflichtig sind Geschäfte mit einer Verkaufsfläche von mindestens 400 m² für Elektro- und Elektronikgeräte sowie diejenigen Lebensmittelgeschäfte mit einer Gesamtverkaufsfläche von mindestens 800 m², die mehrmals pro Jahr oder dauerhaft Elektro- und Elektronikgeräte anbieten und auf dem Markt bereitstellen. Dies gilt auch bei Vertrieb unter Verwendung von Fernkommunikationsmitteln, wenn die Lager- und Versandflächen für Elektro- und Elektronikgeräte mindestens 400 m² betragen oder die gesamten Lager- und Versandflächen mindestens 800 m² betragen. Vertreiber haben die Rücknahme grundsätzlich durch geeignete Rückgabemöglichkeiten in zumutbarer Entfernung zum jeweiligen Endnutzer zu gewährleisten.

Die Möglichkeit der unentgeltlichen Rückgabe eines Altgerätes besteht bei rücknahmepflichtigen Vertreibern unter anderem dann, wenn ein neues gleichartiges Gerät, das im Wesentlichen die gleichen Funktionen erfüllt, an einen Endnutzer abgegeben wird. Wenn ein neues Gerät an einen privaten Haushalt ausgeliefert wird, kann das gleichartige Altgerät auch dort zur unentgeltlichen Abholung übergeben werden; dies gilt bei einem Vertrieb unter Verwendung von Fernkommunikationsmitteln für Geräte der Kategorien 1, 2 oder 4 gemäß § 2 Abs. 1 ElektroG, nämlich „Wärmeüberträger", „Bil schirmgeräte" oder „Großgeräte" (letztere mit mindestens einer äußeren Abmessung über 50 Zentimeter). Zu einer entsprechenden Rückgabe-Absicht werden Endnutzer beim Abschluss eines Kaufvertrages befragt. Außerdem besteht die Möglichkeit der unentgeltlichen Rückgabe bei Sammelstellen der Vertreiber unabhängig vom Kauf eines neuen Gerätes für solche Altgeräte, die in keiner äußeren Abmessung größer als 25 Zentimeter sind, und zwar beschränkt auf drei Altgeräte pro Geräteart.

4. Datenschutz-Hinweis
Altgeräte enthalten häufig sensible personenbezogene Daten. Dies gilt insbesondere für Geräte der Informations- und Telekommunikationstechnik wie Computer und Smartphones. Bitte beachten Sie in Ihrem eigenen Interesse, dass für die Löschung der Daten auf den zu entsorgenden Altgeräten jeder Endnutzer selbst verantwortlich ist.

5. Bedeutung des Symbols „durchgestrichene Mülltonne"
Das auf Elektro- und Elektronikgeräten regelmäßig abgebildete Symbol einer durchgestrichenen Mülltonne weist darauf hin, dass das jeweilige Gerät am Ende seiner Lebensdauer getrennt vom unsortierten Siedlungsabfall zu erfassen ist.

Battery disposal

Batteries may contain substances harmful to the environment. Please dispose of any discharged batteries with due consideration and in accordance with local environmental/electronic recycling guidelines.

Warning: Batteries may explode or leak if recharged, disposed of in fire, or dissected.

Information gemäß § 4 Absatz 4 Elektrogesetz

Folgende Batterien bzw. Akkumulatoren sind in diesem Elektrogerät enthalten

Batterietyp	Chemisches System
2 Stück AAA	Zink - Kohle
9V PP3	Alkalisch

Angaben zur sicheren Entnahme der Batterien oder der Akkumulatoren

- Warnhinweis: Vergewissern sie sich, ob die Batterie ganz entleert ist.
- Entnehmen Sie vorsichtig die Batterie oder den Akkumulator.
- Die Batterie bzw. der Akkumulator und das Gerät können jetzt getrennt entsorgt werden.

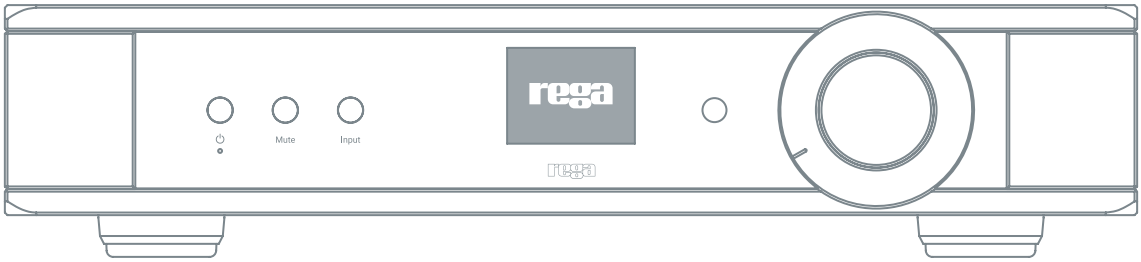
Mute
Input
rega
rega

8-9	Conectividad del panel trasero
10-11	Controles del panel frontal
12-13	Control remoto Orbit
14-15	Interface principal del display
16-17	Configuraciones del menu y mensajes del display
18-19	Operación
20	Detalles de los filtros DAC
21	Especificaciones

Conectividad del panel trasero

11. Entrada 1 – Entrada de línea balanceada permite la conexión a equipos fuente, como etapas fono, reproductores de CD y streamers, utilizando una conexión balanceada XLR. Opera al nivel de línea de consumidor estándar. Rega recomienda utilizar conexiones no balanceadas entre el Mercury y el Solis para una calidad de sonido óptima (ver sección de Operación para más detalles, **página 18**).

2. Entradas 2-5 – Entradas de línea no balanceadas permiten la conexión a equipos fuente, como etapas fono, reproductores de CD y streamers, utilizando una conexión fono no balanceada. Note que la entrada 5 puede usarse con otro equipo que proporcione control de volumen (como un AVR) utilizando la función "Bypass" (ver sección de Operación para más detalles, **página 18**). Opera al nivel de línea de consumidor estándar.

3. Entrada de Grabación/Salida de Grabación – Entrada y salida de línea no balanceada para la funcionalidad de bucle de grabación (ver sección de Operación para más detalles, **página 18**). **Note:** la salida de grabación es una versión bufferizada del señal de entrada, pero siempre al nivel de salida completo. El control de volumen en el Mercury no modula esta salida. **NUNCA** conecte la salida de grabación directamente al Solis, ya que esto impulsará el amplificador al volumen máximo, potencialmente dañando los altavoces conectados.

4. Pre-Salida (No Balanceada) – Salida principal del preamplificador no balanceada. El control de volumen en el Mercury controla el nivel de esta salida, excepto cuando el modo AV Bypass está activo.

5. Pre-Salida (Balanceada) – Salida principal del preamplificador balanceada. El control de volumen en el Mercury controla el nivel de esta salida, excepto cuando el modo AV Bypass está activo.

6. Entradas Digitales Coaxiales 1-2 – Estas son entradas digitales S/PDIF utilizando conectores fono y soportan todas las tasas de muestreo PCM comunes hasta 24bit/192kHz. Galvánicamente aisladas del resto del producto.

7. Entrada/Salida de Trigger 12V – Entrada – Conecte a la salida de equipo adicional mediante un cable jack TS de 3,5 mm (suministrado) para permitir encendido/apagado automático (cuando el equipo asociado se encienda/apague, el Mercury hará lo mismo). Múltiples unidades pueden encadenarse/daisy chain.

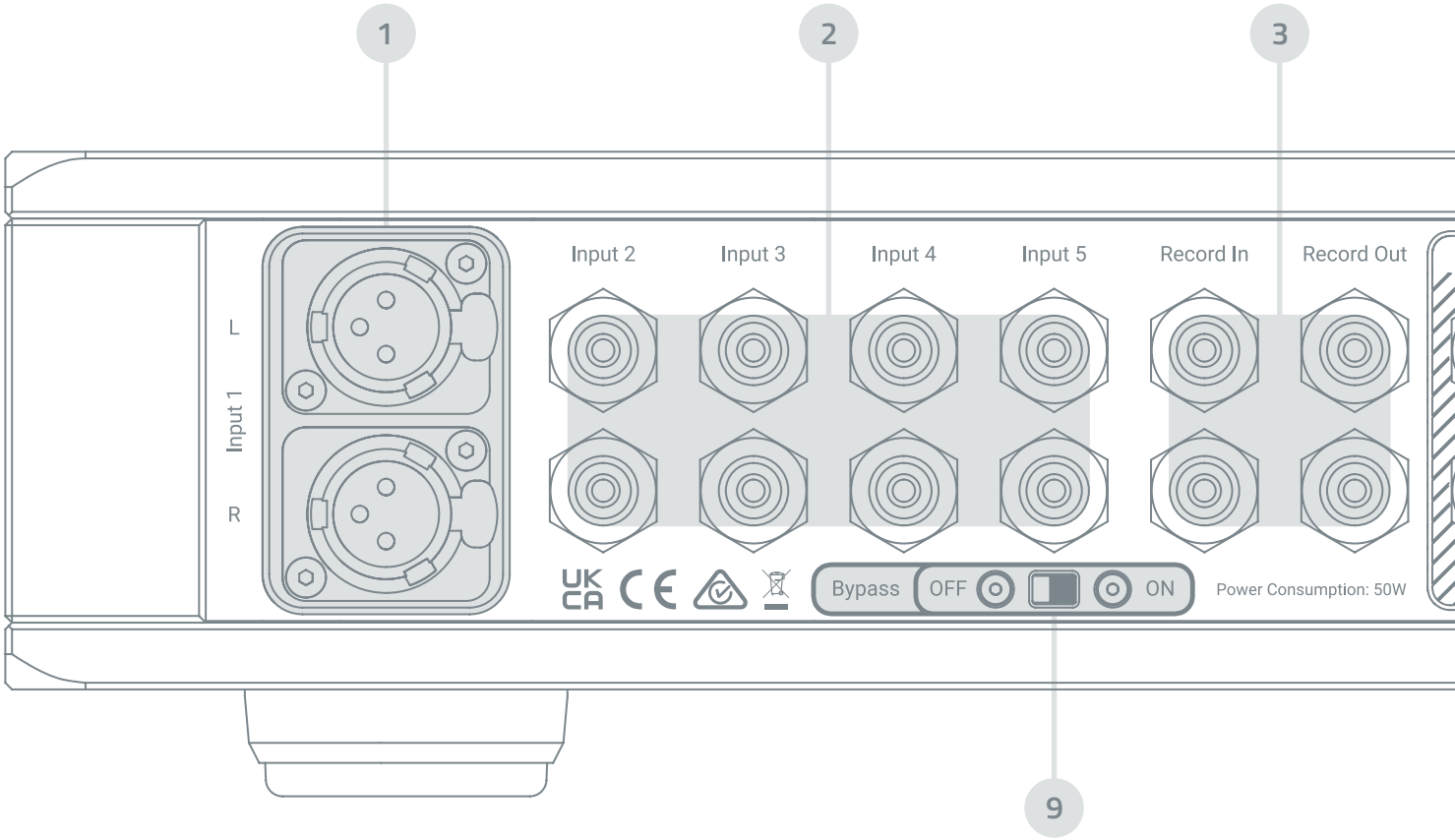

Salida – Conecte a la entrada de equipo adicional mediante un jack de 3,5 mm (Nota: ¡Conecte solo a la entrada en otro equipo!) Cuando el Mercury se encienda/apague, activará el equipo asociado para hacer lo mismo si dicha funcionalidad está disponible en el otro equipo. Para funcionalidad completa, se recomienda conectar tanto la entrada como la salida simultáneamente. Consumo máximo de corriente 250mA.

8. Entrada de Alimentación Principal – Acepta un conector IEC C13 para proporcionar alimentación principal al producto. Conecte a la red eléctrica utilizando el cable de red de referencia Rega (suministrado).

IMPORTANTE: Observe el voltaje – ver etiqueta del producto/clasificaciones para detalles. También contiene los dos fusibles principales del producto.

IMPORTANTE: Reemplace SOLO con el mismo tipo y clasificación. El interruptor de alimentación desconecta tanto la alimentación principal como la de espera de la red para un consumo reducido de energía cuando el Mercury no se use durante largos períodos.

9. Interruptor de Bypass – Activa el modo AV Bypass en la Entrada 5 (ver sección de Operación para más detalles, **página 18**).
10. Entradas Ópticas 1-2 – Estas son entradas digitales S/PDIF utilizando conectores ópticos TOSLINK y soportan todas las tasas de muestreo PCM comunes hasta 24bit/192kHz.

11. USB Entrada – Entrada USB – Cuando se conecta a un host USB adecuado (como un PC o dispositivo móvil), soporta todas las tasas de muestreo comunes hasta 32bit/192kHz y DSD64 utilizando un conector USB 2.0 Tipo B. Note que el Mercury no consume energía a través del conector USB, por lo que no drenará la batería en dispositivos móviles.

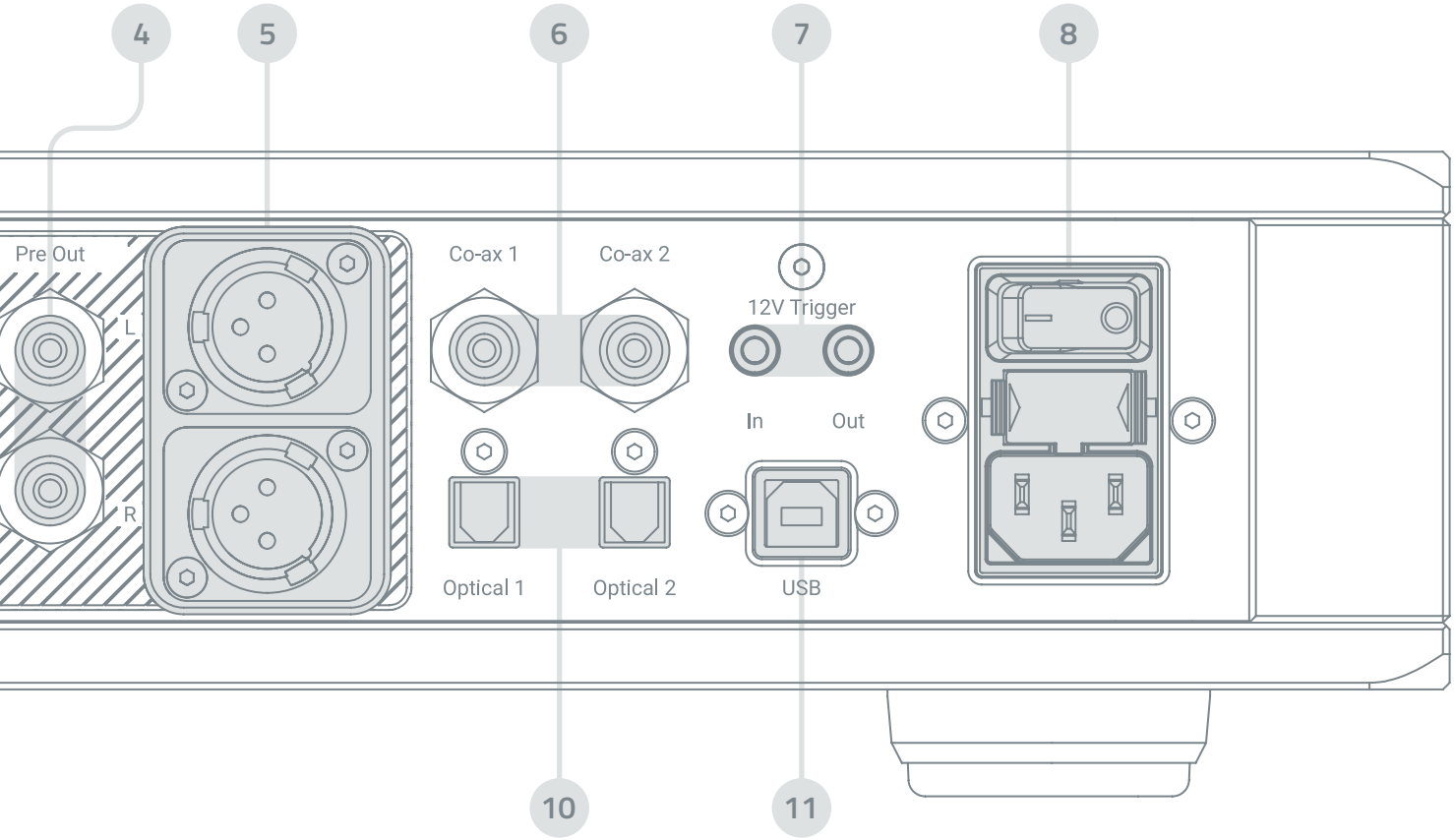

Controles del panel frontal

12. Encendido/En Espera – Presionar este botón alterna el Mercury entre encendido y en espera. Cuando el producto está encendido, el logotipo Rega (**18**) se iluminará en ROJO. Varios segundos después de encender, puede oír un clic suave que indica que el relé de salida ha sido liberado y el Mercury está listo para usar. Presionar el botón mientras el Mercury está encendido cambiará el producto a modo en espera. Siempre permita que el Mercury se apague completamente (5 segundos) antes de encenderlo de nuevo para que el circuito de autocomprobación pueda completar su ciclo de reinicio. El producto también puede alternarse mediante la entrada de trigger 12V o el control remoto de referencia Orbit suministrado.

12b. LED de En Espera – El estado de en espera se indica por este LED iluminado en ROJO. Si el producto está encendido, este LED estará apagado pero el logotipo REGA estará iluminado; si este LED y el logotipo REGA están apagados, entonces o el interruptor de red en la parte trasera del producto está apagado, la alimentación de red no se está suministrando al producto, o los fusibles de red se han fundido.

13. Botón de Silencio – Presionar este botón alterna la función SILENCIO encendida y apagada. El estado de silencio se mostrará en la pantalla (15). El silencio también puede seleccionarse y deseleccionarse mediante el control remoto Orbit.

14. Botón de Entrada – Presionar este botón cicla a través de las entradas disponibles en el Mercury. Las entradas también son seleccionables mediante el control remoto Orbit.

15. Pantalla del Sistema – Una pantalla LCD IPS con retroiluminación ajustable impulsada por CC, muestra información importante sobre el estado del Mercury. Por favor, ver más adelante en este manual para detalles.

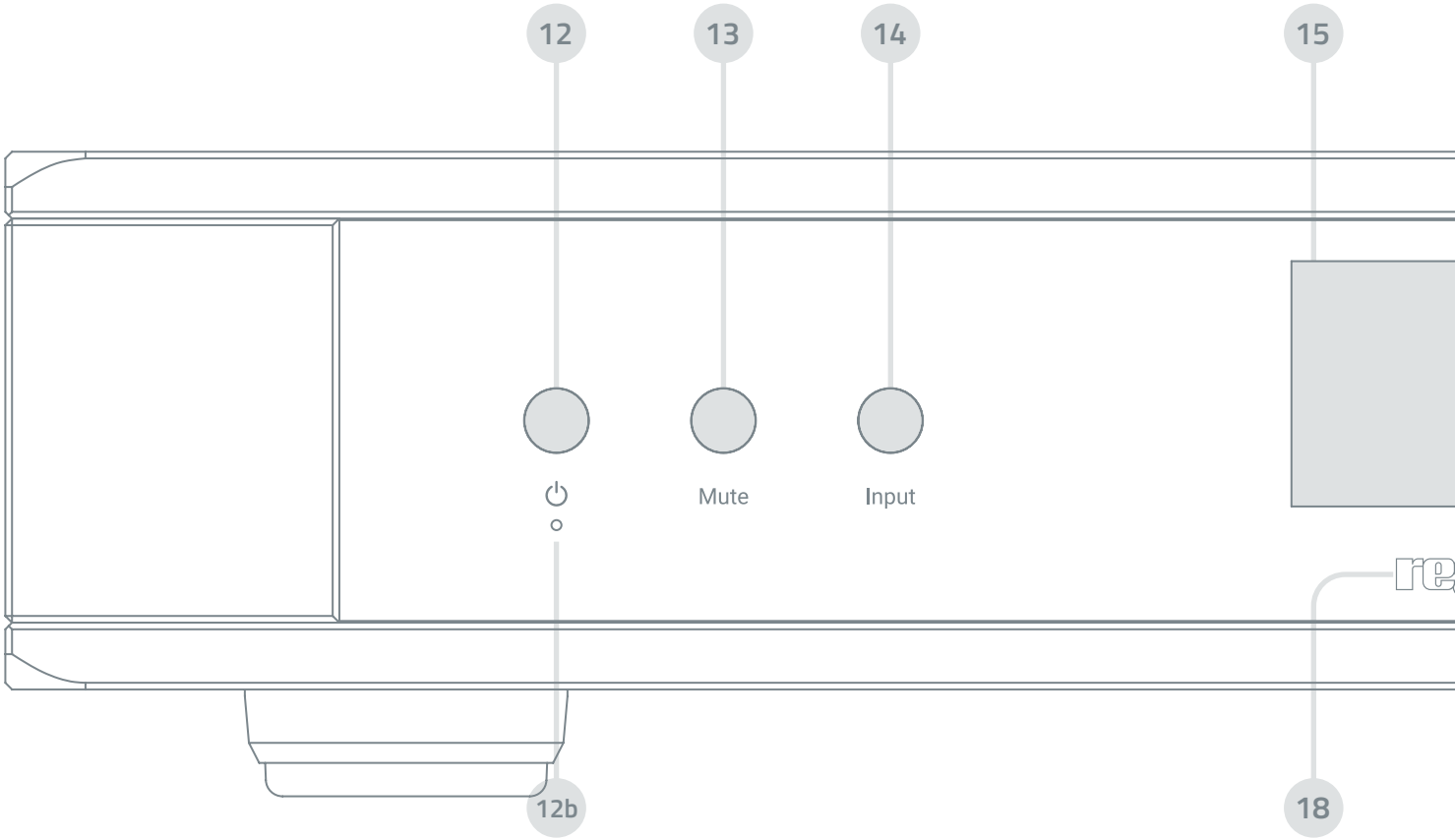

16. Salida de Auriculares – Capaz de impulsar todos los auriculares hi-fi estándar (ver especificaciones para niveles de salida). Cuando los auriculares estén conectados, la salida del preamplificador se silenciará automáticamente.

IMPORTANTE: Se recomienda reducir el volumen del Mercury antes de conectar auriculares para garantizar que no se dañen y para prevenir posibles daños auditivos.

ADVERTENCIA: Para prevenir posibles daños auditivos, NO escuche auriculares a niveles altos durante largos períodos.

17. Perilla de Volumen – Puede ajustarse manualmente usando la perilla en el panel frontal, o mediante el control remoto Orbit. El control es motorizado y se moverá independientemente cuando se use el control remoto. Solo la salida de auriculares y las conexiones Pre-Out balanceada y no balanceada están controladas por volumen.

18. LED del Logotipo Rega – Se ilumina en ROJO cuando el producto está encendido.

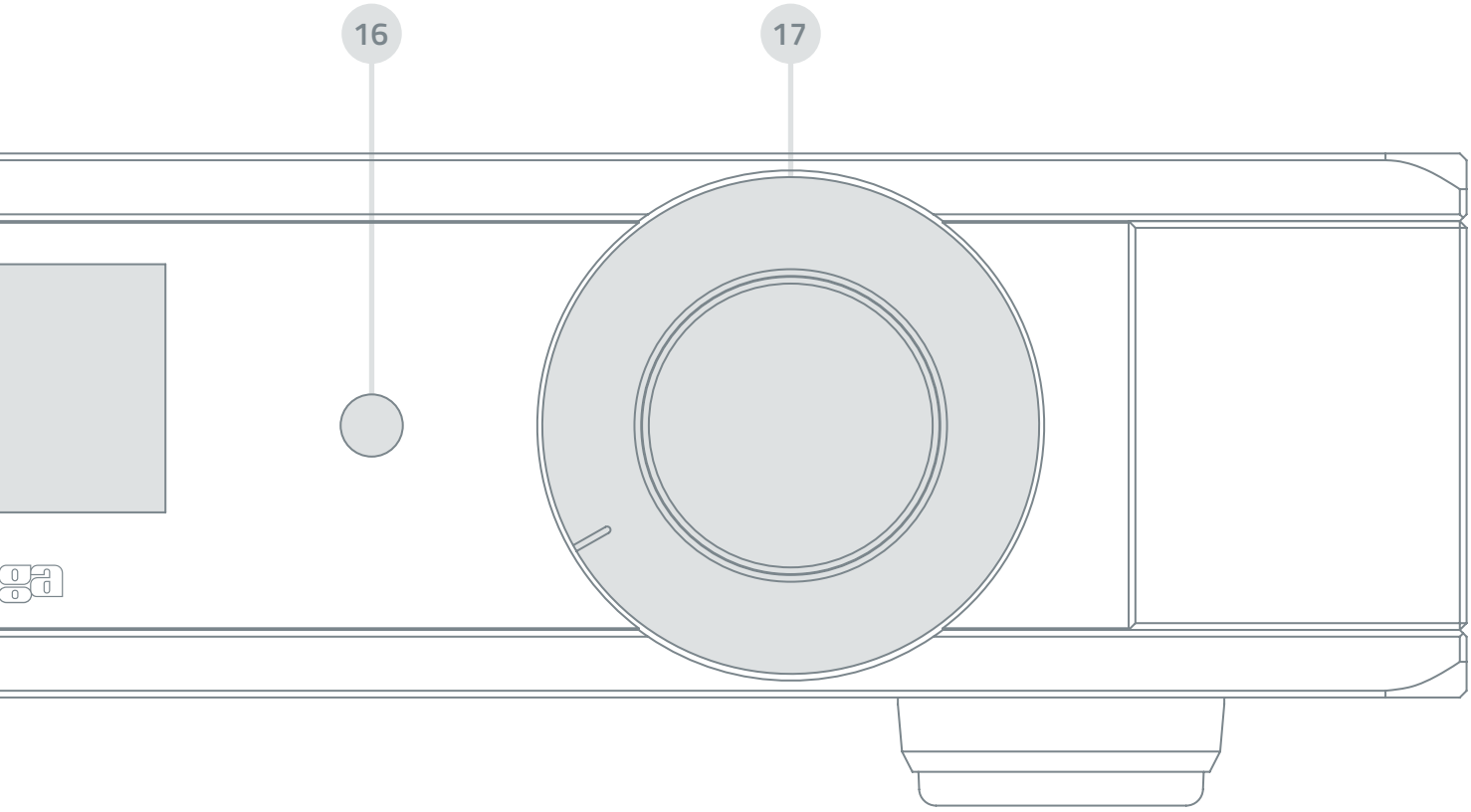

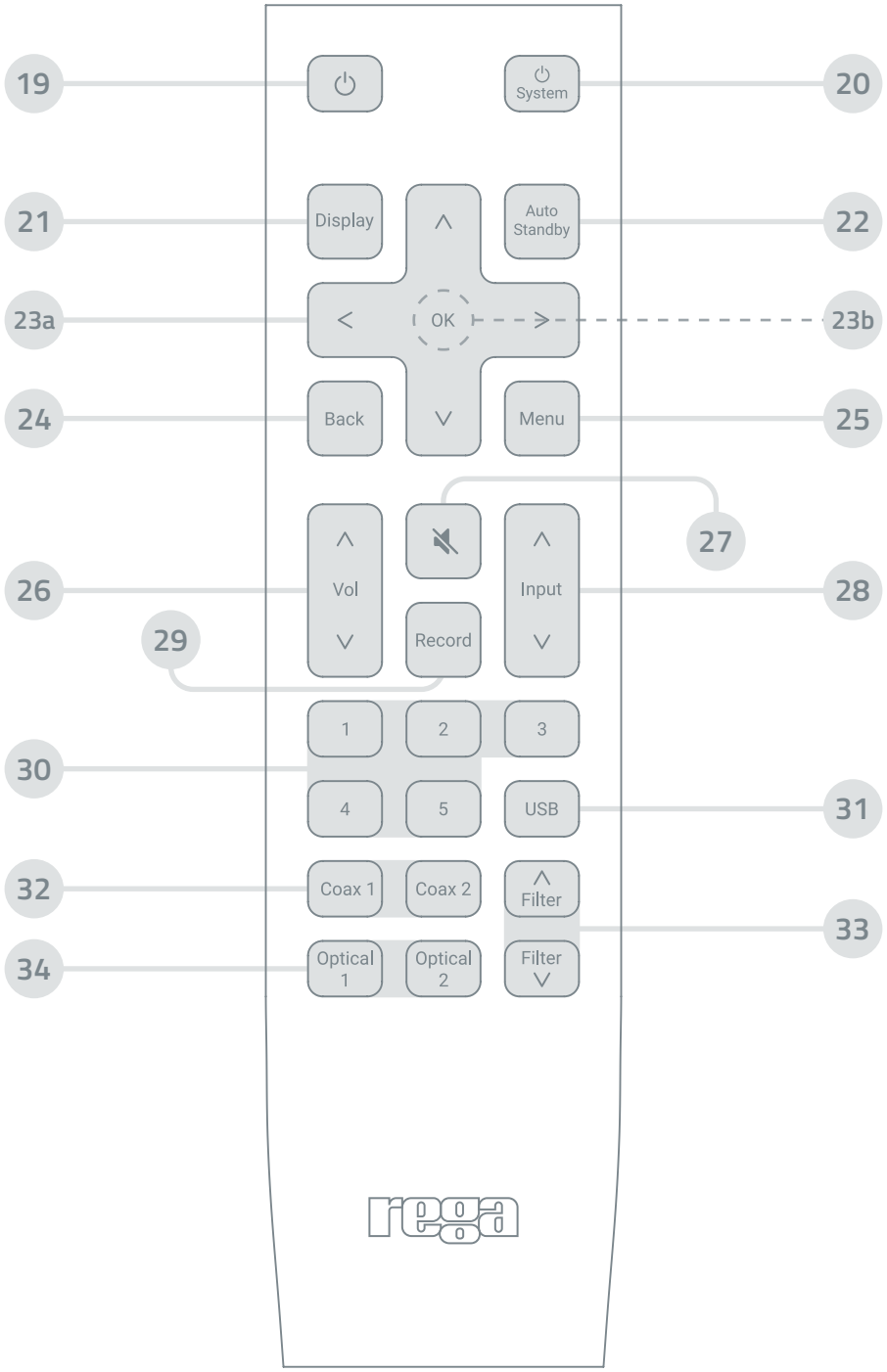
19
System
20
21
Display
Auto Standby
22
23a
OK
23b
24
Back
Menu
25
27
26
Vol
Input
28
29
Record
1
2
3
30
4
5
USB
31
32
Coax 1
Coax 2
Filter
33
34
Optical 1
Optical 2
Filter
rega

Control Remoto Orbit

Por favor, note: Si las baterías en su control remoto Orbit se agotan, el control remoto parpadeará cuando se presione cualquier botón. Se recomienda reemplazar las baterías con unas de alta calidad. El control remoto Orbit tiene una función de retroiluminación que se activa presionando cualquier botón, para preservar la vida de la batería. Se suministra un destornillador si necesita cambiar las baterías.

19. Encendido/En Espera – Presione para alternar el Mercury entre encendido y en espera.

20. Alimentación del Sistema – Presione para alternar el Mercury y el Solis entre encendido y en espera.

21. Configuración del Display – Presione para alternar entre **SIEMPRE ENCENDIDO [ALWAYS ON]** / **30 SEGUNDOS [30 SECONDS]** / **5 SEGUNDOS [5 SECONDS]** configuraciones del display.

22. Configuración de En Espera Automático – Presione para alternar entre **1 HORA [1 HOUR]**/ **20 MINUTOS [20 MINUTES]**/ **DESACTIVADO [DIASABLED]** configuraciones de en espera automático.

23a. Pad Direcional – El pad direcional se usa para navegar en el sistema de menú. **ARRIBA/ABAJO [UP/DOWN]** selecciona la configuración a cambiar, **IZQUIERDA/DERECHA [LEFT]/[RIGHT]** cicla a través de las opciones.

23b. OK - Este botón se usa para confirmar su selección en las configuraciones del menú.

24. Volver – Presione para salir del menú y descartar cualquier cambio.

25. Menú – Presione para abrir el menú para cambiar las siguientes configuraciones: **Modo del Display [Display Mode]**/ **En Espera Automático [auto standby]**/ **AV Bypass [AV Bypass]**/ **Modo DSD [DSD Mode]**/ **Trigger 12V** / **Retroiluminación [Backlight]**.

26. Control de Volumen – Cambie el volumen con las teclas direccionales.

27. Silencio – Presione para activar y desactivar la función silencio. El indicador de silencio se mostrará en la pantalla cuando el silencio esté activado (**ver Fig. 44, página 14**).

28. Selección de Entrada – Cambie la entrada seleccionada con las teclas direccionales.

29. Grabación – Presione para alternar la funcionalidad de grabación (ver sección de Operación para más detalles, **página 18**).

30. Selección de Entrada Analógica – Presione los botones **1-5** para seleccionar la entrada analógica correspondiente.

31. Selección de Entrada USB – Presione para seleccionar la entrada USB.

32. Selección de Entrada Coaxial – Presione para seleccionar una de las dos entradas coaxiales.

33. Selección de Filtro DAC – Use estos botones para cambiar el filtro DAC (ver sección de Operación para más detalles, **página 18**).

34. Selección de Entrada Óptica – Presione para seleccionar una de las dos entradas ópticas.

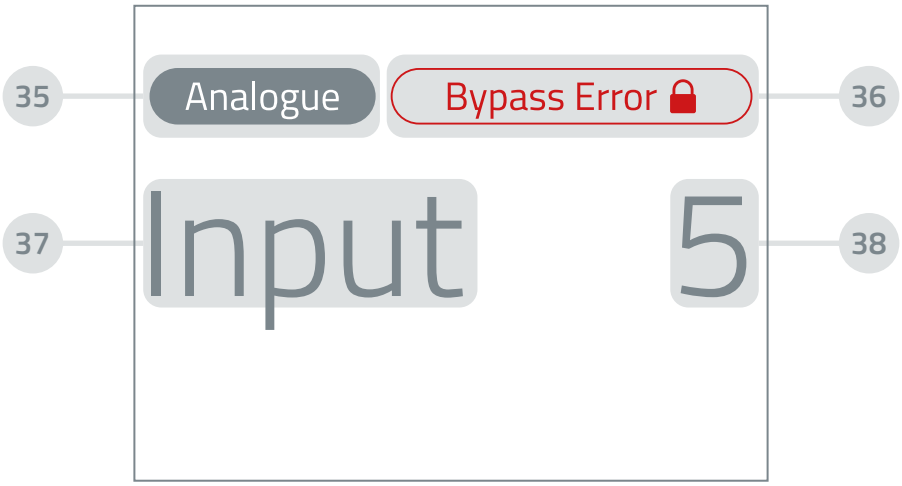
35
Analogue
Bypass Error
36
37
Input
5
38

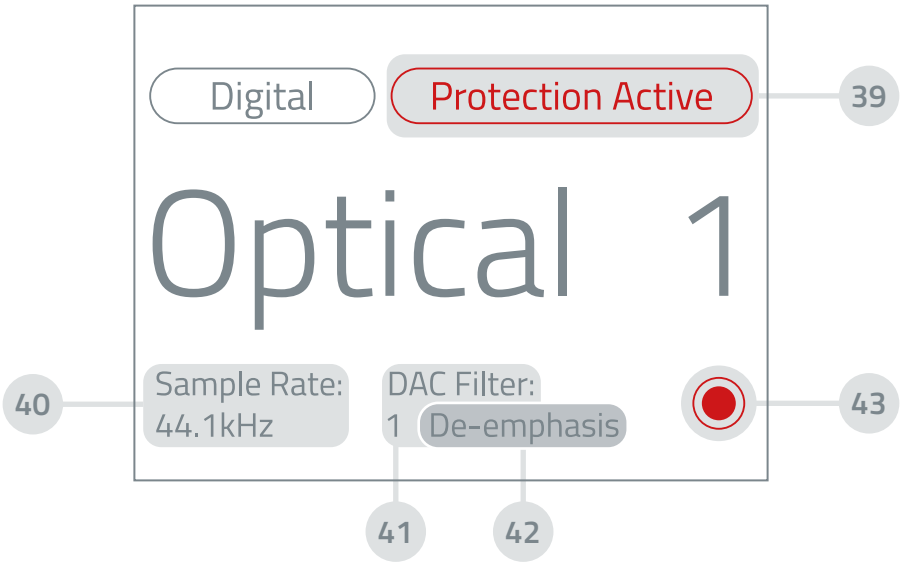
Digital
Protection Active
39
Optical 1
40
Sample Rate:
44.1kHz
DAC Filter:
1
De-emphasis
43
41
42

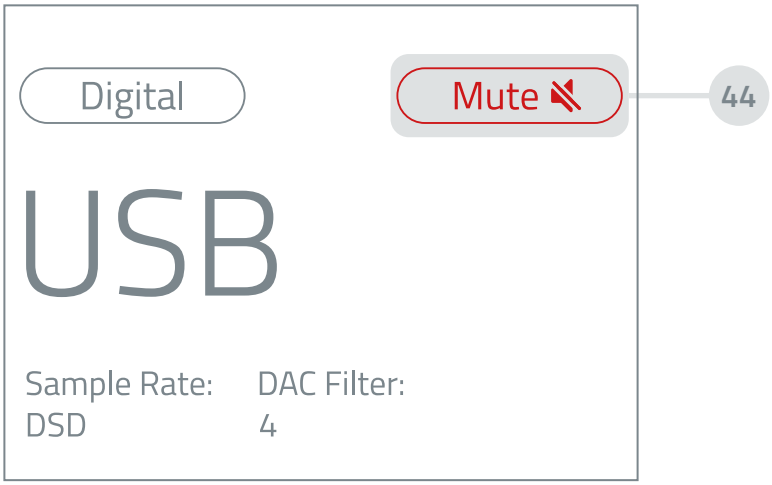
Digital
Mute
44
USB
Sample Rate:
DSD
DAC Filter:
4

Interface principal del display

35. Pestaña Analógica/Digital – Esta pestaña mostrará **Analógica [Analogue]** o **Digital [Digital]**, dependiendo de la entrada seleccionada.

36. Indicador de Error de Bypass – **[Error de Bypass]** se mostrará cuando el interruptor **[Bypass]** y la configuración del menú estén en conflicto (ver Operación para más detalles, **página 18**).

37. Tipo de Entrada Seleccionada – El nombre de la entrada se muestra aquí.

38. Número de Entrada Seleccionada – El número de la entrada se muestra aquí.

39. Indicador de Protección Activa – **Protección Activa [Protection Active]** se mostrará cuando la unidad esté en modo de protección (ver Operación para más detalles, **página 18**).
40. Indicador de Tasa de Muestreo – La tasa de muestreo se muestra aquí cuando se selecciona una entrada digital.

41. Indicador de Filtro DAC – El filtro DAC seleccionado se muestra aquí en modos PCM o DSD+.

42. Indicador de De-énfasis – De-énfasis mostrado aquí cuando se detecta en el señal de entrada.

43. Indicador de Grabación – El indicador de grabación se mostrará cuando la unidad esté en modo de grabación.

44. Indicador de Silencio – Este indicador se mostrará cuando la función silencio esté activada.

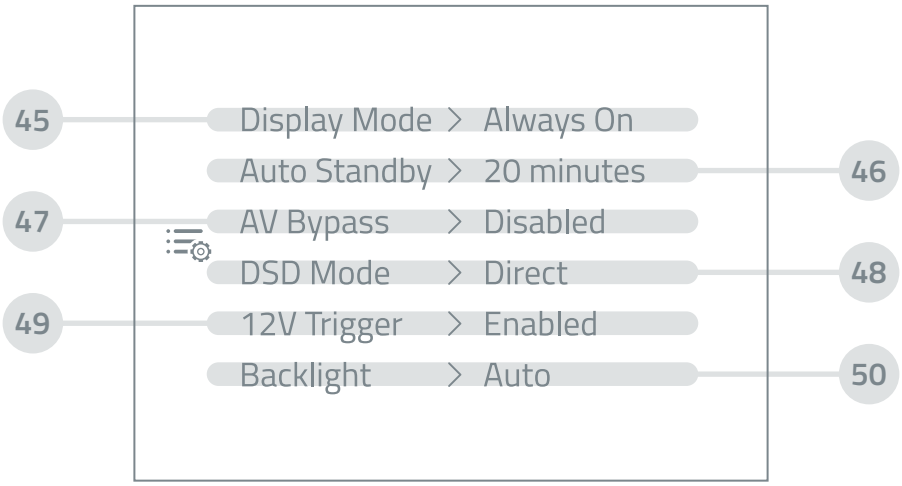
45
Display Mode > Always On
Auto Standby > 20 minutes
46
47
AV Bypass > Disabled
DSD Mode > Direct
48
49
12V Trigger > Enabled
Backlight > Auto
50

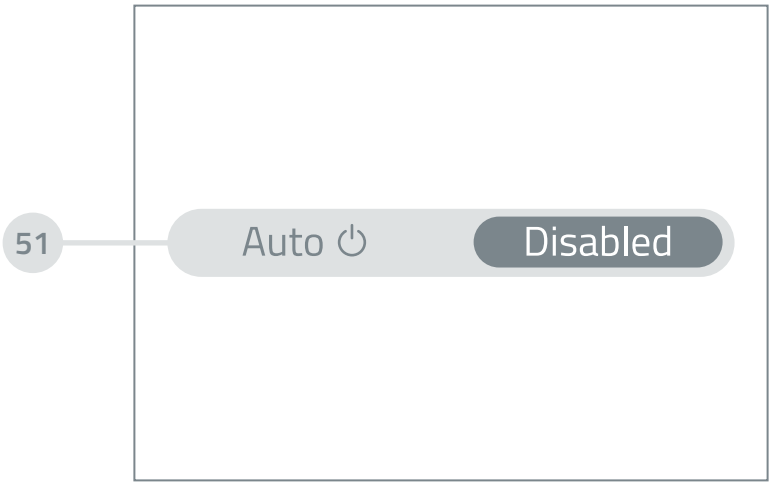
51
Auto
Disabled

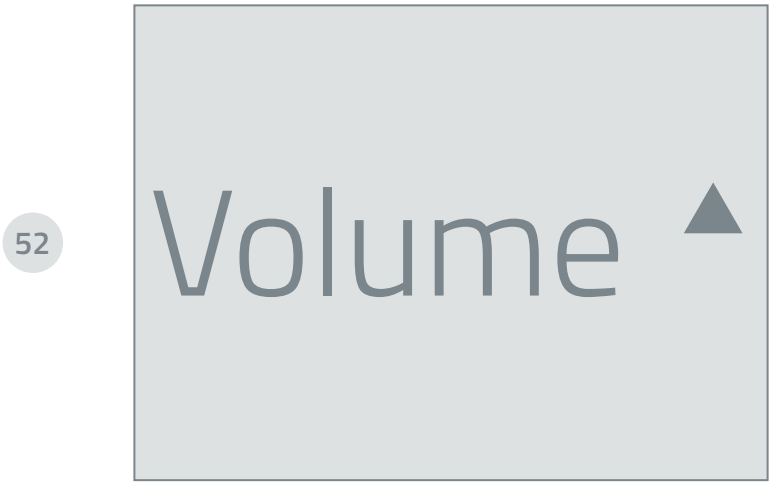
52
Volume

Configuraciones del menú y mensajes del display

IMPORTANTE: En las configuraciones del menú, cualquier cambio realizado debe confirmarse presionando **[OK]** en el control remoto. Presionar Volver **[Back]** en el control remoto descartará cualquier cambio realizado.

45. Configuración del Modo del Display – En el menú (accedido presionando Menú **[Menu]** en el control remoto), puede cambiar la configuración del display a Siempre Encendido **[Always On]**, **30 segundos [30 Seconds]** y **5 segundos [5 Seconds]**.

46. Configuración de En Espera Automático – En el menú (accedido presionando Menú **[Menu]** en el control remoto), puede cambiar la configuración de en espera automático a 1 hora **[1 Hour]**, 20 minutos **[20 Minutes]** y Desactivado **[Disabled]**. Por favor, note: Desactivar el en espera automático resultará en un mayor consumo de energía.

47. Configuración de AV Bypass – En el menú (accedido presionando Menú **[Menu]** en el control remoto), puede cambiar la configuración de AV bypass a Activado **[Enabled]** y **[Disabled]** (ver sección de Operación para más detalles, **página 18**).

48. Configuración del Modo DSD – En el menú (accedido presionando Menú **[Menu]** en el control remoto), puede cambiar la configuración del modo DSD a Directo **[Direct]** y Plus **[Plus]** (ver sección de Operación para más detalles, **página 18**).

49. Configuración de Trigger 12V – En el menú (accedido presionando Menú **[Menu]** en el control remoto), puede cambiar la configuración de trigger 12V a Activado **[Enabled]** y Desactivado **[Disabled]**. Cuando desactivado, el Mercury no cambiará el estado de alimentación a través de la entrada de trigger. La salida de trigger opera normalmente.

50. Configuración de Retroiluminación – En el menú (accedido presionandoMenú **[Menu]** en el control remoto), puede cambiar la configuración de retroiluminación a Auto **[Auto]**, Alta **[High]**, Media **[Medium]** y Baja **[Low]**.

51. Mensaje del Display – Al cambiar la configuración Display **[Display]** o En Espera Automático/AUTO **[Auto Standby/ AUTO]** mediante el control remoto (**ver Fig. 21 / 22, página 12**), se mostrará el mensaje del display con la configuración actual.

52. Mensaje de Volumen – Al cambiar el volumen mediante el control remoto, se mostrará el mensaje de volumen.

Operación

Instalación – El Mercury utiliza un sistema de puesta a tierra de clase I, donde la carcasa metálica está conectada a la tierra de seguridad de línea, mediante el cable de red. La tierra de señal interna está conectada a esta tierra utilizando una red para eliminar el riesgo de bucles de tierra. Este método de puesta a tierra proporciona una ruta de descarga segura y eficiente para cualquier interferencia. El Mercury funcionará bien en la mayoría de las superficies, como un rack hi-fi u otro mueble adecuado, siempre que haya aire suficiente alrededor para evitar el sobrecalentamiento. Para evitar posibles interferencias magnéticas y niveles de ruido aumentados, posicione el Mercury lo más lejos posible de tocadiscos, etapas fono y amplificadores de potencia, según lo permitan los cables. Idealmente, el equipo debe colocarse uno al lado del otro en línea. Esto mantiene la electrónica más delicada lejos de otros transformadores. NO apile otros componentes hi-fi encima o directamente debajo del Mercury. Si es inevitable, use un soporte de equipo. El calor producido por el amplificador, aunque mínimo, se disipa al aire a través de la carcasa, particularmente la parte inferior. Asegúrese de que la carcasa tenga un flujo de aire ininterrumpido alrededor. El Mercury pesa 14 kg, por lo que tenga mucho cuidado al levantarlo y asegúrese de que la estantería o soporte que usa pueda soportar con seguridad este peso. Consulte el manual del fabricante del soporte para la capacidad máxima de carga.

Balanceado/No Balanceado – Para hi-fi doméstico normal, Rega recomienda el uso de conexiones No Balanceadas para una calidad de sonido óptima.

Los circuitos principales del Mercury y Solis son No Balanceados. Por esta razón, se necesita circuitería adicional para crear un sistema Balanceado. Aunque los circuitos de entrada y salida Balanceados en el Mercury son de alto rendimiento, la circuitería adicional siempre añadirá algo de ruido/distorción inherente al señal.

Los sistemas verdaderamente Balanceados se utilizan ampliamente en equipos de audio profesionales. Esto requiere que todas las partes de la amplificación y los cables operen como un "sistema Balanceado". Las conexiones Balanceadas se utilizan cuando se necesitan cables largos, particularmente en aplicaciones de estudio y PA. Ayudan a cancelar ruido no deseado captado en cables largos. Esta rechazo de ruido es la razón por la que se utilizan circuitos Balanceados en equipos profesionales. Los circuitos Balanceados no ofrecen un aumento inherente en la calidad de sonido sobre circuitos No Balanceados, como a veces se percibe en la industria hi-fi.

Otro aspecto atractivo de los sistemas Balanceados es que utilizan enchufes estilo "XLR". Estos son físicamente más grandes y pueden tener una sensación de inserción subjetivamente mejor que los enchufes estándar Fono/RCA. Esto puede llevar a menudo a una percepción de valor y calidad de contacto, donde en la práctica no hay mejora objetiva. La gran mayoría del equipo hi-fi es de topología No Balanceada (a veces llamada single-ended).

En la mayoría de las circunstancias, las conexiones Balanceadas son inadecuadas para equipo hi-fi doméstico. El rechazo de ruido aumentado no es necesario y no supera las desventajas de la complejidad adicional del circuito. En equipos caros, las conexiones Balanceadas se proporcionan a veces para uso en estudios de grabación o para satisfacer la percepción de que las conexiones Balanceadas son mejores. Rega es consciente de que algunos de sus productos se utilizan en el ámbito de estudio, por lo que hemos añadido conexiones XLR balanceadas, implementando circuitería adicional.

Protección DC y de Cortocircuito – Uno de los requisitos de diseño del Mercury fue mantener los condensadores en la ruta de señal al mínimo para evitar degradación innecesaria del sonido. Tanto la salida principal del preamplificador no balanceada como el amplificador de auriculares están acoplados DC, por lo que se proporciona protección DC. En el improbable evento de una falla de circuito causando un voltaje DC excesivo en cualquiera de las salidas anteriores, la protección DC se activa en milisegundos, protegiendo el dispositivo conectado. En tal caso, el circuitería de protección desactivará las salidas y el glifo 'Protección Activa' Protección Activa **[Protection Active]** aparecerá en la pantalla. Si el estado de falla no se corrige por sí mismo, el Mercury cambiará a modo en espera. Si el modo de protección se activa persistentemente, devuelva su Mercury a su distribuidor Rega para servicio. El amplificador de auriculares también está adicionalmente provisto de protección de sobrecorriente para asegurar que el amplificador opera en una región segura bajo cargas y condiciones adversas. Este circuitería de protección no está colocado en la ruta de audio y por lo tanto no afecta la calidad del sonido.

AV Bypass – Es posible cambiar la entrada 5 a modo AV Bypass. En este modo, el control de volumen/preamplificador se bypass, y el señal de entrada se alimenta directamente a las salidas del preamplificador no balanceadas/balanceadas. Esto se utiliza generalmente con señales que ya tienen control/atenuación de volumen aplicado, como las provenientes de un AVR. Es crítico que el volumen se controle en otro lugar, ya que el señal Pre-Out del Mercury generalmente se alimenta directamente a un amplificador de potencia.

IMPORTANTE: Conectar una fuente sin control de volumen (como un reproductor de CD) y activar el modo Bypass resultará en niveles excesivos siendo impulsados a los altavoces conectados, probablemente destruyendo el equipo. Por esta razón, además del interruptor en el panel trasero, se ha incluido una configuración de activación del menú en el sistema de menú del Mercury para asegurar que un giro accidental del interruptor no lleve a un accidente. Para activar con éxito el AV Bypass, **tanto** la configuración del menú como el interruptor del panel trasero deben estar activados. Si el interruptor está configurado en 'on' pero la configuración del menú está desactivada, el glifo Error de Bypass **[Bypass Error]** aparecerá, y la salida se silenciará cuando la unidad se cambie a la entrada 5. Para restaurar la operación normal, active la configuración en el menú si se desea, o cambie a una entrada diferente y presione el botón de silencio (una vez en el panel frontal, dos veces en el control remoto).

Grabación – El Mercury incluye una Entrada de Grabación y Salida de Grabación para usar con un dispositivo auxiliar como un grabador de CD/DVD, máquina de cinta/casete o tarjeta de sonido. La Salida de Grabación es una copia bufferizada del señal de entrada actualmente seleccionado. **Importante:** Este señal no se ve afectado por el control de volumen del Mercury y por lo tanto no debe conectarse directamente a un amplificador de potencia, de lo contrario puede resultar en niveles excesivos siendo impulsados a los altavoces conectados, probablemente destruyendo el equipo. Muchos dispositivos de grabación a menudo tienen una salida de monitor; esta puede entonces conectarse a la Entrada de Grabación en el Mercury. Cuando el modo de Grabación está activo, la entrada seleccionada todavía se enruta a la Salida de Grabación, sin embargo, el preamplificador se alimenta de la Entrada de Grabación, permitiendo monitorizar el dispositivo de grabación. El señal de la Entrada de Grabación se alimenta a los conectores Pre-Out, excepto en el caso de que se use bypass en la entrada 5, en cuyo caso el señal de entrada de grabación se alimenta directamente a los conectores Pre-Out sin el circuito de preamplificador/control de volumen. Las mismas precauciones bajo el modo AV Bypass normal se aplican en este caso.

Operación del DAC – El DAC del Mercury es capaz de soportar varias tasas de muestreo y formatos de datos dependiendo de la entrada seleccionada. Cuando se detecta una entrada digital en la entrada seleccionada, el formato o tasa de muestreo aparecerá en la pantalla.

Entradas S/PDIF: Soportan datos PCM hasta una profundidad de bits de 24 bits y a tasas de muestreo de 32kHz a 192kHz. Para señales que contengan pre-énfasis, se detectará una bandera, y se aplicará un filtro de de-énfasis correspondiente en el DAC. Esto se mostrará en la pantalla. Se utiliza uno de 5 filtros digitales seleccionables en el DAC, ver la tabla (**página 20**) para detalles del filtro basado en la tasa de muestreo y número de filtro.

Por favor, note: Formatos comprimidos/surround, así como DSD no se soportan a través de entradas S/PDIF. Muchos dispositivos tipo TV/AVR pueden emitir formatos comprimidos por defecto. En tal caso, cambie las configuraciones de salida S/PDIF en estos dispositivos para emitir solo 2 canales LPCM. Si se pasa un formato incompatible a las entradas, típicamente el Mercury silenciará la salida del DAC y no mostrará tasa de muestreo en la pantalla. Independientemente, verifique las configuraciones en su dispositivo fuente si encuentra un problema.

Entrada USB: Soportan datos PCM hasta una profundidad de bits de 32 bits y a tasas de muestreo de 44.1kHz a 192kHz. También soporta DSD64. Hay dos modos DSD, DSD directo y DSD+. La configuración del modo DSD puede seleccionarse en el sistema de menú. En modo DSD Directo, los filtros digitales internos se bypass, los datos de flujo de bits de entrada se someten al procesamiento mínimo posible y se aplican directamente a la etapa de capacitor conmutado del sistema DAC. Usar este modo proporciona la representación más pura posible de un stream DSD. Sin embargo, esto no permite filtrado adicional y resulta en ruido ultrasónico aumentado. En modo DSD Plus, los datos DSD pueden filtrarse de manera similar a los datos en la ruta PCM. Aunque el modo DSD Plus requiere que el flujo de bits se procese más intensamente que el DSD Directo, la ventaja es que el modo DSD Plus reduce la energía de alta frecuencia que es resultado de la modelación de ruido de orden alto agresiva utilizada en la creación del flujo de datos modulado DSD. Por favor, note que el Mercury soporta solo reproducción DSD a través de USB mediante DoP (DSD over PCM). Por lo tanto, su host debe soportar DoP para permitir reproducción DSD. El formato DoP no afectará la naturaleza bit-perfect del señal DSD y será procesado por el DAC como datos de formato DSD nativo.

En plataformas Windows sugerimos usar configuraciones WASAPI o 'Exclusivo' en su software de reproducción de audio para asegurar la reproducción de más alta calidad. Si no se observa, la música a veces puede pasar por procesos adicionales de filtrado y remuestreo como parte del comportamiento estándar de los sistemas operativos. Hay aplicaciones de terceros en sistemas operativos Android que logran efectos similares.

Por favor, note: Debido a la inclusión de un circuito FIFO para reducir jitter, hay una función de watchdog que asegura sincronización de reloj antes de desilenciar la salida del DAC. En el evento de que un dispositivo no se bloquee inicialmente, hay varias acciones que pueden refrescar el stream de audio para lograr bloqueo, como reproducir una pista diferente, desconectar y reconectar el cable USB, o alternar el silencio en el sistema operativo del host.

Detalles de los filtros DAC

32/44.1/48kHz PCM	
Número de Filtro	**Descripción del Filtro**
1	Fase lineal media banda
2	Fase mínima 'rodilla suave'
3	Fase mínima media banda
4	Fase lineal apodizante
5	Minimum phase apodising

88.2/96kHz PCM	
Número de Filtro	**Descripción del Filtro**
1	Fase lineal 'rodilla suave'
2	Fase mínima 'rodilla suave'
3	Fase lineal 'pared de ladrillo'
4	Fase mínima apodizante
5	Linear phase apodising

176.4/192kHz PCM	
Número de Filtro	**Descripción del Filtro**
1	Fase lineal 'rodilla suave'
2	Fase mínima 'rodilla suave'
3	Fase lineal 'pared de ladrillo'
4	Fase mínima apodizante
5	Linear phase apodising

DSD+	
Número de Filtro	**Descripción del Filtro**
1	Respuesta 1 'rodilla suave'
2	Respuesta 2
3	Respuesta 3
4	Respuesta 4 'pared de ladrillo'

Especificaciones

Entradas	
Entrada de Línea Balanceada (Entrada 1)	25V máx (ganancia 0dB) / 15kΩ
Entradas de Línea No Balanceadas (Entradas 2-5 y Entrada de Grabación)	12.5V máx (ganancia 0dB) / mínimo 20kΩ (ganancia máx)
S/PDIF Coaxiales y Ópticas	16-24 bit @ 32/44.1/48/88.2/96/176.4/192kHz
USB	16-32 bit @ 44.1/48/88.2/96/176.4/192kHz PCM or DSD64 (DoP), Asíncrono, Consumo de Energía 0W (<0.5mA)
Salidas	
Salida Principal	Balanceada Ganancia máx 11.5dB (Entrada Balanceada) o 17.5dB (Entrada No Balanceada) / 47Ω
Salida Principal No Balanceada	Ganancia máx 11.5dB / 47Ω
Sensibilidad	Entrada 220mV No Balanceada/440mV Balanceada produce salida 820mV No Balanceada/1.6V Balanceada en ganancia máx
Salida de Grabación	Ganancia 0dB / 100Ω
Preamplificador	
THD+N	Típicamente 0.001% @ 1kHz 2V No Balanceada o 4V Balanceada ganancia 0dB
Respuesta en Frecuencia	8Hz (-0.5dB punto) a 28kHz (-0.5dB punto) en ganancia 0dB Entrada/ Salida Balanceada
Amplificador de Auriculares	
Max Level 33Ω	9V / 2.5W @ 0.1% THD+N (230V/120V)
Max Level 240Ω	10.85V / 0.5W @ 0.1% THD+N (230V/120V)
THD+N	THD+N Típicamente 0.0035% @ 1kHz 2V en 240Ω o 33Ω
Respuesta en Frecuencia	12Hz (-0.5dB punto) a 28kHz (-0.5dB punto) en ganancia máx
DAC	
THD+N	THD+N Típicamente 0.0045% @ 1kHz 0dBFS 2V Salida Preamplificador
Dimensiones/Peso	
Dimensiones (W x H x D)	435 x 97 x 380mm (17 x 3.8 x 15in)
Peso Neto	14kg (31lbs)
Alimentación	
Alimentación	CA supply 230V / 220V / 115V / 100V nominal ±10% como se indica
Consumo de Energía	50W
Consumo de Energía (En Espera)	0.4W
Clasificaciones de Fusibles	T500mAL – 230V 50Hz / 220V 60Hz T1AL – 120V 60Hz / 100V 50/60Hz
Baterías para el Control Remoto	AAA (1.5V) x2
Contenido	
Preamplificador Mercury	1
Control Remoto Orbit	1
Baterías para el Control Remoto AAA (1.5V)	2
Destornillador (para baterías del control remoto Orbit)	1
Cable de Red de Referencia	1
Cable de Trigger	2
Interconexión Couple 3	1

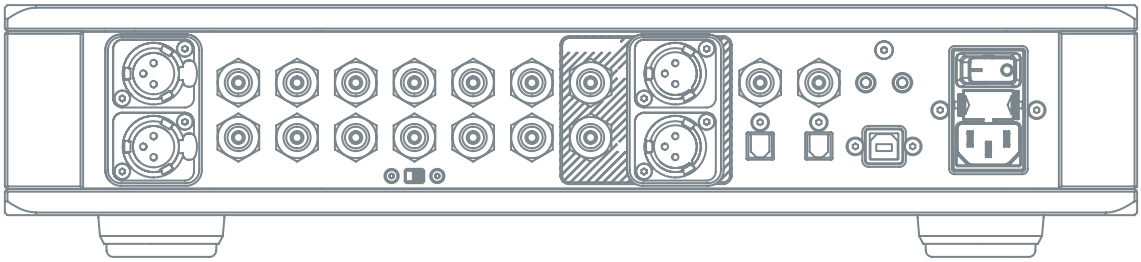

MADE IN ENGLAND

regaresearch regaresearchuk Rega Research UK

Rega Research Ltd., 6 Coopers Way, Temple Farm Industrial Estate, Southend-on-Sea, Essex, SS2 5TE