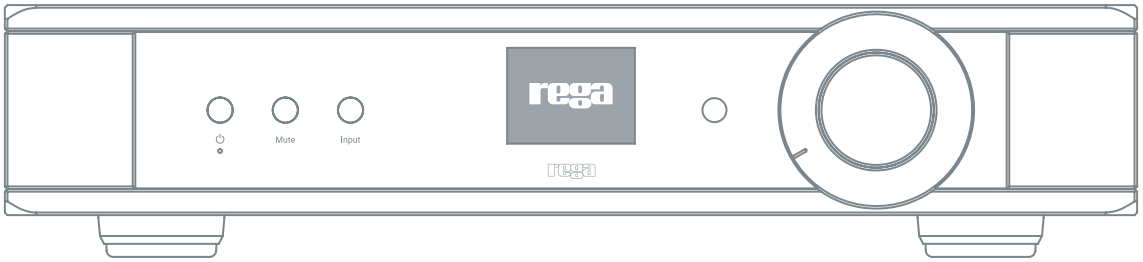

Mercury Pre-Amplifier

User Manual / Français

rega

MADE IN ENGLAND

Your user manual and QR code

Please be sure to carefully read this manual before using this product. This ensures that you are getting the most out of your product.

Please scan the QR Code to access the multilingual user manual via the product web page.

For user instructions in your language, please visit www.rega.co.uk and go to the download section of your chosen product page.

Pour obtenir les instructions aux utilisateurs dans votre langue, veuillez visiter www.rega.co.uk et vous rendre dans la section téléchargement de la page de votre produit choisi.

Eine Gebrauchsanleitung in Ihrer Sprache finden Sie auf www.rega.co.uk im Download-Bereich der Seite zu dem von Ihnen gewählten Produkt.

Puoi trovare le istruzioni d'uso su www.rega.co.uk cliccando sulla sezione Download della pagina del prodotto scelto.

Para encontrar las instrucciones de usuario en su idioma, visite www.rega.co.uk y en la sección de descargas encontrará el producto que ha elegido.

Para instruções do utilizador no seu idioma, visite www.rega.co.uk e entre na secção de transferências da página do produto escolhido.

Ga voor verdere instructies in uw taal naar www.rega.co.uk en vervolgens naar de downloadsectie van de productpagina van uw keuze.

Find brugsvejledningen på dit sprog ved at gå til www.rega.co.uk og fortsætte til downloadafsnittet på siden for det produkt, du har valgt.

För bruksanvisning på ditt språk, besök www.rega.co.uk och gå till nedladdningssektionen på din valda produktsida.

Instrukcje użytkowania w danym języku są dostępne na stronie www.rega.co.uk, gdzie można ściągnąć część strony, której dotyczy wybrany produkt.

Za upute na svom jeziku, posjetite www.rega.co.uk i idite na odjeljak za preuzimanje stranice proizvoda po vašem izboru.

Για οδηγίες χρήσης στη γλώσσα σας, επισκεφτείτε το www.rega.co.uk και μεταβείτε στην ενότητα λήψης στη σελίδα του επιλεγμένου προϊόντος.

Kendi dilinizdeki kullanıcı talimatları için www.rega.co.uk adresini ziyaret edin ve seçtiğiniz ürün sayfasının indirme bölümüne gidin.

Käyttäjän ohjeet omalla kielellä löydät vierailemalla osoitteessa www.rega.co.uk ja menemällä valitsemasi tuotteen latausosioon.

A felhasználói utasítások megtekintéséhez a saját nyelvén kérjük, látogasson el a www.rega.co.uk weboldalra, és lépjen a választott termék letöltési szakaszába.

Naudotojo instrukcijas jūsų kalba rasite apsilankę www.rega.co.uk ir pereikite į pasirinkto produkto atsisiuntimo skyrių.

Pentru instrucțiuni pentru utilizatori în limba dumneavoastră, vizitați www.rega.co.uk și accesați secțiunea de descărcare a paginii produsului ales.

Pro uživatelské pokyny ve vašem jazyce navštivte www.rega.co.uk a přejděte do sekce pro stažení na stránce vybraného produktu.

Safety precautions

CAUTION
Risk of electric shock do not open.

ATTENTION
Risque de choc electrique ne pas ouvrir.

The lightning flash with the arrowhead symbol within an equilateral triangle is intended to alert the user to the presence of un-insulated 'dangerous voltage' within the product's enclosure that may be of sufficient magnitude to constitute a risk of electric shock to persons.

The exclamation point within an equilateral triangle is intended to alert the user to the presence of important operating and maintenance instructions in the service literature relevant to this appliance.

English

Service - With the unit disconnected from the mains, clean only with a micro fibre cloth (lightly damp if necessary). Do not remove any coverings; there are no user serviceable parts inside. If the unit performs erratically or emits smoke or odour, disconnect from the power supply and take it to a qualified service technician.

Lifetime Limited Warranty - Every product we make is designed and assembled in the UK to the highest possible standard. This warranty covers confirmed manufacturing defects. This warranty does not cover wear and tear, or parts that are considered consumable. Any unauthorised modifications or failure to follow the Rega recommended guidelines in the product manual may invalidate the warranty. Due to local laws, warranties may vary by country in which units are sold. Please contact your Rega retailer or distributor for warranty details. Your statutory rights are not affected. Please do not dispose of the product packaging. The original packaging must be used if returning a product to your dealer or distributor for inspection or repair. Please visit the homepage of www.rega.co.uk for further warranty details.

Safety Instructions - *This is a class I product and requires the use of a protective earthing conductor for safety. The protective earthing conductor is provided by means of the power supply cord. Use only the provided supply cord. Use only with properly installed protective earthing socket-outlet. Do not defeat the earthing pin on the cord plug.* Do not use this unit near liquids or expose to moisture. Do not use near sources of heat such as radiators, vents, stoves, or candles. Ensure adequate ventilation around the product, at least 10cm in all directions, and avoid placing the unit on soft surfaces such as long carpet and fabric. Do not open the product enclosure or force objects into openings in the unit. Place the unit on a fixed level surface where it will not fall or tip. The unit should only be used in moderate climates between 5°C (41°F) and 35°C (95°F). Keep packaging material and small pieces out of reach of children. Unplug the power supply if the unit is unused for extended periods of time. The mains supply cord functions as a mains disconnect device. The socket outlet should therefore be located near the equipment and be easily accessible.

Croatian – Hrvatski

Servis - Kad je jedinica isključena iz električne mreže, čistite je samo krpom od mikro vlakana (po potrebi lagano navlaženom). Ne uklanjajte nikakve obloge; u unutrašnjosti nema dijelova koje korisnik može servisirati. Ako jedinica radi nepravilno ili ispušta dim ili miris, isključite je iz napajanja i odnesite je kvalificiranom servisnom tehničaru.

Doživotno ograničeno jamstvo - Svaki proizvod koji izrađujemo dizajniran je i sastavljen u Ujedinjenom Kraljevstvu prema najvišim mogućim standardima. Ovo jamstvo pokriva potvrđene nedostatke u proizvodnji. Ovo jamstvo ne pokriva habanje ili dijelove koji se smatraju potrošnim materijalom. Sve neovlaštene izmjene ili nepoštivanje preporučenih smjernica tvrtke Rega u priručniku proizvoda mogu poništiti jamstvo. Zbog lokalnih zakona, jamstva se mogu razlikovati ovisno o zemlji u kojoj se jedinice prodaju. Za pojedinosti o jamstvu kontaktirajte svog trgovca ili distributera tvrtke Rega. Vaša zakonska prava nisu ugrožena. Nemojte bacati pakiranje proizvoda. Morate upotrijebiti originalnu ambalažu ako proizvod vraćate svom trgovcu ili distributeru na pregled ili popravak. Posjetite internetsku stranicu www.rega.co.uk za detalje o jamstvu.

Upute o sigurnosti - *Ovo je proizvod klase I i zahtijeva upotrebu zaštitnog uzemljenja radi sigurnosti. Zaštitno uzemljenje osigurava se pomoću kabela za napajanje. Koristite samo isporučeni kabel za napajanje. Koristite samo s pravilno ugrađenom utičnicom sa zaštitnim uzemljenjem. Ne oštećujte spojnicu za uzemljenje na utikaču.* Nemojte koristiti ovu jedinicu u blizini tekućina niti je izlagati vlazi. Ne koristite u blizini izvora topline kao što su radijatori, ventilacijski otvori, peći ili svijeće. Osigurajte odgovarajuću ventilaciju oko proizvoda, najmanje 10 cm u svim smjerovima, i izbjegavajte postavljanje jedinice na meke površine kao što su dugi tepih i tkanina. Ne otvarajte kućište proizvoda i ne gurajte na silu predmete u otvore na jedinici. Postavite jedinicu na fiksnu ravnu površinu s koje neće pasti ili se na njoj prevrnuti. Jedinicu treba koristiti samo u umjerenim klimatskim uvjetima između 5 °C (41 °F) i 35 °C (95 °F). Držite materijal za pakiranje i male komadiće izvan dohvata djece. Isključite napajanje ako uređaj nećete koristiti dulje vrijeme. Kabel za napajanje služi kao uređaj za isključivanje iz mreže. Utičnica se stoga treba nalaziti u blizini opreme i biti lako dostupna.

Czech – Čeština

Servis - Po odpojení zařízení od přívodu elektrické energie provádějte čištění výhradně za použití utěrky z mikrovlákna (v případě potřeby ji mírně navlhčete). Neodstraňujte žádné kryty. Nenachází se pod nimi žádné součástky, na kterých by bylo možné provést servis. Pokud se bude zařízení chovat neobvykle nebo z něj bude vycházet kouř či zápach, odpojte napájecí zdroj a zařízení odneste ke kvalifikovanému servisnímu technikovi.

Doživotní omezená záruka - Všechny produkty, které vyrábíme, jsou navrhovány a montovány ve Velké Británii v nejvyšším možném standardu. Tato záruka kryje potvrzené výrobní vady. Tato záruka se nevztahuje na běžné opotřebení ani na součástky, které jsou považovány za spotřební materiál. Veškeré neautorizované úpravy nebo nedodržení postupů doporučených v manuálu k produktu může mít za následek zrušení platnosti záruky. Vzhledem k různorodosti místních zákonů se mohou záruční podmínky lišit podle země prodeje zařízení. Podrobnosti o záruce vám sdělí váš maloobchodní prodejce nebo distributor značky Rega. Vaše zákonná práva nebudou dotčena. Nevyhazujte obal produktu. V případě vrácení produktu obchodníkovi nebo distributorovi za účelem provedení prohlídky nebo opravy je nutné použít originální obal. Bližší podrobnosti k záručním podmínkám najdete na domovské stránce společnosti na adrese www.rega.co.uk.

Bezpečnostní pokyny - *Toto je produkt třídy I a z bezpečnostních důvodů vyžaduje používání ochranného uzemňovacího vodiče. Ochranný uzemňovací vodič se nachází v napájecím kabelu. Používejte pouze napájecí kabel dodaný spolu s produktem. Používejte pouze se zásuvkou vybavenou řádně nainstalovaným ochranným uzemněním. Neodstraňuje uzemňovací kolík na zástrčce.* Toto zařízení nepoužívejte v blízkosti kapalin a nevystavujte je vlhkosti. Nepoužívejte v blízkosti zdrojů tepla, například topení, průduchů, kamen nebo svíček. Zajistěte adekvátní odvětrávání kolem produktu, alespoň 10 cm ve všech směrech, a neumisťujte zařízení na měkké povrchy, jako jsou například koberce a látky. Neotevírejte kryt zařízení ani silou netlačte předměty do otvoru zařízení. Zařízení umístěte na rovný povrch, kde mu nehrozí převržení ani pád. Zařízení by mělo být používáno pouze v mírném prostředí s teplotou mezi 5 °C (41 °F) a 35 °C (95 °F). Obalový materiál a malé díly udržujte mimo dosah dětí. Pokud zařízení nebudete delší dobu používat, odpojte zdroj napájení. Jako zařízení pro odpojení od zdroje napájení slouží elektrický kabel. Zásuvka by se proto měla nacházet v blízkosti zařízení a měla by být jednoduše dosažitelná.

Danish – Dansk

Service - Rengør kun pladespilleren med en mikrofiberklud (let fugtig om nødvendigt) med strømforsyningen frakoblet. Fjern ingen af beklædningerne. Der er ingen indvendige dele, som kan repareres af brugeren. Hvis pladespilleren spiller ujævnt eller udleder røg eller lugt, skal strømforsyningen frakobles, og pladespilleren skal indleveres til en kvalificeret servicetekniker.

Begrænset livstidsgaranti - Samtlige produkter, vi fremstiller, er designet og samlet i Storbritannien i henhold til den højest mulige standard. Denne garanti dækker bekræftede fabrikationsfejl. Denne garanti dækker ikke slitage eller dele, der betragtes som forbrugsdele. Enhver uautoriseret ændring eller manglende overholdelse af de af Rega anbefalede retningslinjer i produktmanualen kan medføre, at garantien bortfalder. På grund af lokale lovgivninger kan garantierne variere alt efter det land, hvori enhederne sælges. Kontakt din Rega-forhandler eller -distributør for at få oplysninger om garantien. Dine rettigheder, som er vedtaget ved lov, påvirkes ikke. Du må ikke smide produktemballagen væk. Den originale emballage skal anvendes, hvis du returnerer et produkt til din forhandler eller distributør med henblik på inspektion eller reparation. Besøg venligst hjemmesiden www.rega.co.uk for yderligere oplysninger om garantien.

Sikkerhedsanvisninger - *Dette er et produkt i klasse I, som af sikkerhedshensyn kræver brug af en beskyttelseslederen. Beskyttelseslederen findes i strømledningen. Brug kun den medfølgende strømledning. Må kun bruges med korrekt installeret beskyttende jordet stikkontakt. Du må ikke ødelægge jordstiften på ledningsstikket.* Brug ikke pladespilleren i nærheden af væsker, og udsæt den ikke for fugt. Brug ikke pladespilleren i nærheden af varmekilder som radiatorer, ventilationsriste, komfurer eller stearinlys. Sørg for tilstrækkelig ventilation omkring pladespilleren – mindst 10cm i alle retninger, og undgå at placere pladespilleren på et blødt underlag som tæpper og stof. Åbn ikke pladespillerens beklædninger, og før ikke genstande ind i pladespillerens åbninger. Placer pladespilleren på et fast, jævnt underlag, hvor den ikke vil falde eller vippe. Pladespilleren bør kun anvendes i moderate klimaer mellem 5°C og 35°C. Hold emballagematerialet og små dele væk fra børn. Frakobl strømforsyningen, hvis pladespilleren ikke bruges i længere tid.

Dutch – Nederlands

Onderhous - Koppel het apparaat altijd los van de stroomvoorziening alvorens onderhoud te plegen. Reinig het apparaat met een microvezeldoekje (licht vochtig, indien nodig). Verwijder nooit de behuizing of andere beschermende onderdelen; er bevinden zich aan de binnenzijde geen onderdelen waar door de gebruiker onderhoud aan kan worden gepleegd. Als het apparaat onbetrouwbaar functioneert of er rook of nare geurtjes vrijkomen tijdens het gebruiken ervan, koppel het dan onmiddellijk los van de voeding en breng het apparaat naar een erkende dealer.

Levenslange beperkte garantie - Elk product dat we maken, is in het VK ontworpen en gemonteerd volgens de hoogst mogelijke norm. Deze garantie dekt bevestigde fabricagefouten. Deze garantie dekt geen slijtage of onderdelen die geacht aan slijtage onderhevig te zijn. Elke ongeoorloofde aanpassing of gebrek aan het volgen van de aanbevolen richtlijnen in de producthandleiding van Rega, kan deze garantie ongeldig maken. Wegens lokale wetgevingen kunnen garanties verschillen per land waarin eenheden worden verkocht. Neem contact op met uw Rega-leverancier of -verdeler voor meer informatie over uw garantie. Uw statutaire rechten worden niet aangetast. Gooi de productverpakking niet weg. De originele verpakking moet gebruikt worden, wanneer een product geretourneerd wordt naar uw leverancier of verdeler voor controle of reparatie. Bezoek de startpagina van www.rega.co.uk voor meer informatie over uw garantie.

Veiligheidsinstructies - *Dit is een product van klasse I en vereist een geaarde aansluiting. De aarding wordt geleverd door het netsnoer. Gebruik alleen het meegeleverde netsnoer. Alleen gebruiken met een geaarde wandcontactdoos. Wijzig de geaarde stekker niet.* Houd het apparaat uit de buurt van vloeistoffen en vocht. Houd het apparaat uit de buurt van hittebronnen zoals radiatoren, ontluchtingsroosters, ovens of kaarsen. Gebruik het product alleen in ruimtes met voldoende ventilatie en zorg ervoor dat er tenminste 10cm ruimte vrij blijft aan alle zijden van het apparaat. Zet het apparaat niet op zachte oppervlakken, zoals hoogpolig tapijt en andere weefsels. Verwijder de behuizing van het apparaat niet en steek geen objecten in of door de openingen van het apparaat. Plaats het apparaat op een stabiel en vlak oppervlak waar het niet van af kan vallen of kan kantelen. Het apparaat moet alleen worden gebruikt in een gematigd klimaat met een temperatuur tussen 5°C en 35°C. Houd het verpakkingsmateriaal en kleine onderdelen uit de buurt van kinderen. Koppel het apparaat los van de voeding als het gedurende een langere periode niet zal worden gebruikt.

Finnish – Suomi

Huolto - Irrota laite verkkovirrasta ja puhdista se vain pelkällä mikrokuituliinalla (joka voi tarvittaessa olla hieman kostea). Älä irrota kansia – laitteen sisällä ei ole käyttäjän huollettavissa olevia osia. Jos laite toimii odottamattomalla tavalla, savuaa tai tuottaa hajua, irrota se virtalähteestä ja ole pätevälle huoltoasentajalle.

Elinikäinen rajoitettu takuu - Kaikki valmistamamme tuotteet on suunniteltu ja koottu Yhdistyneessä kuningaskunnassa korkeimpien mahdollisten standardien mukaisesti. Takuu kattaa vahvistetut valmistusvirheet. Takuu ei kata tavanomaista kulumista eikä osia, joita pidetään kuluvina. Valtuuttamattomat muutokset ja Regan käyttöoppaassa antamien suositusten noudattamatta jättäminen voivat mitätöidä takuun. Takuu voi vaihdella laitteen myyntimaasta riippuen paikallisen lainsäädännön perusteella. Pyydä lisätietoja takuusta Rega-tuotteiden jälleenmyyjältä tai jakelijalta. Takuulla ei ole vaikutusta lakisääteisiin oikeuksiisi. Älä hävitä tuotepakkausta. Alkuperäistä pakkausta on käytettävä, jos tuote palautetaan jälleenmyyjälle tai jakelijalle tarkastettavaksi tai huollettavaksi. Katso lisätietoja takuusta osoitteesta www.rega.co.uk.

Turvallisuusohjeita - *Tämä on luokan I tuote ja sen turvallinen käyttö vaatii suojamaadoitusjohtimen käyttöä. Suojamaadoitusjohdin sisältyy virran syöttöjohtoon. Käytä vain mukana toimitettua syöttöjohtoa. Käytä vain oikein asennettua, suojamaadoitettua pistorasiaa. Älä poista johdon pistotulpan maadoituskosketinta.* Älä käytä laitetta lähellä nesteitä tai altista sitä kosteudelle. Älä käytä laitetta lähellä lämmönlähteitä, kuten lämpöpatereita, ilmanvaihtoaukkoja, helloja tai kynttilöitä. Varmista, että tuotteen ympärillä on riittävästi tilaa ilmavirtaukselle (vähintään 10 cm joka puolella), ja välttä asettamasta sitä pehmeille pinnalle, kuten pitkälle matolle tai kankaalle. Älä avaa tuotteen koteloa tai työnnä esineitä laitteen aukkoihin. Aseta laite kiinteälle ja suoralle pinnalle, jolta se ei putoa eikä se voi kaatua. Laitetta saa käyttää vain leudossa ympäristössä, jossa lämpötila on 5 °C (41 °F) – 35 °C (95 °F). Pidä pakkausmateriaalit ja pienet osat lasten ulottumattomissa. Irrota virtalähde, jos laitetta ei käytetä pitkään aikaan. Verkkovirran katkaisuun käytetään verkkovirtajohtoa. Pistorasian on siksi sijaittava helposti tavoitettavassa paikassa lähellä laitetta.

French – Français

Service - Débranchez tout d'abord l'appareil, nettoyez-le ensuite uniquement à l'aide d'un chiffon doux à microfibres (légèrement humide si nécessaire). Ne retirez aucun couvercle ; l'appareil ne contient aucune pièce nécessitant un entretien. Si l'appareil se met à fonctionner de façon irrégulière ou à dégager de la fumée ou des odeurs, débranchezle et faites-le inspecter par un technicien qualifié.

Garantie Limitée à Vie - Chaque produit que nous fabriquons est conçu et assemblé au Royaume-Uni selon les normes les plus élevées possibles. Cette garantie couvre les défauts de fabrication confirmés. Cette garantie ne couvre pas l'usure, ni les pièces considérées comme consommables. Toute modification non autorisée ou le non-respect des directives recommandées par la Rega dans le manuel du produit peut entraîner l'annulation de la garantie. En raison des lois locales, les garanties peuvent varier selon le pays dans lequel les unités sont vendues. Veuillez contacter votre revendeur ou distributeur Rega afin de connaître les détails de la garantie. Vos droits statutaires ne sont pas affectés. Veuillez ne pas jeter l'emballage du produit. L'emballage d'origine doit être utilisé si vous renvoyez un produit à votre revendeur ou distributeur pour une inspection ou une réparation. Veuillez consulter le site Internet de www.rega.co.uk pour de plus amples informations sur la garantie.

Consignes de Sécurité - *Ce produit de classe I requiert l'utilisation d'un conducteur de protection pour assurer la sécurité. Le conducteur de protection se situe à l'intérieur du câble d'alimentation. Utiliser uniquement le câble d'alimentation fourni. Utiliser uniquement une prise de courant avec terre installée comme il se doit. Ne pas endommager la broche de terre présente sur la fiche du cordon d'alimentation.* N'utilisez pas cet appareil à proximité de liquides ou dans un endroit exposé à l'humidité. N'utilisez pas cet appareil à proximité de sources de chaleur, telles que des radiateurs, des conduits, des poêles ou des bougies. Ménagez une ventilation suffisante autour du produit, au moins 10cm de chaque côté, et évitez d'installer l'appareil sur des surfaces molles comme du tissu ou un tapis. N'ouvrez pas le boîtier du produit et n'insérez aucun objet de force dans les ouvertures que présente l'appareil. Installez l'appareil sur une surface plane et fixe où il ne risque pas de tomber ou de se renverser. L'appareil doit être utilisé sous des températures tempérées, entre 5°C (41°F) et 35°C (95°F). Veuillez conserver le matériel d'emballage et les petites pièces hors de portée des enfants. Débranchez l'appareil de la prise de courant si vous ne l'utilisez pas pendant de longues périodes.

German – Deutsch

Pflege - Das Gerät von der Stromversorgung trennen und nur mit einem Mikrofasertuch reinigen (leicht angefeuchtet, falls erforderlich). Nehmen Sie keine Abdeckungen ab. Es sind keine Teile enthalten, die vom Benutzer gewartet werden müssen. Läuft das Gerät unregelmäßig oder entweicht Rauch oder ein Geruch, trennen Sie die Netzversorgung und bringen Sie die Anlage zu einem qualifizierten Service-Techniker.

Lebenslange eingeschränkte Garantie - Jedes Produkt, das wir herstellen, wird in Großbritannien nach den höchstmöglichen Standards entwickelt und zusammengebaut. Diese Garantie deckt bestätigte Herstellungsfehler ab. Diese Garantie gilt nicht für Verschleißteile oder Teile, die als Verbrauchsmaterial gelten. Jedwede nicht autorisierte Änderung oder Nichtbeachtung der von der Rega empfohlenen Richtlinien im Produkthandbuch kann zum Erlöschen der Garantie führen. Aufgrund örtlich geltender Gesetze kann der Garantieumfang je nach Land, in dem die Produkte verkauft werden, variieren. Bitte wenden Sie sich an Ihren Rega-Händler oder -Großhändler, um Einzelheiten zur Garantie zu erfahren. Ihre gesetzlichen Rechte bleiben davon unberührt. Bitte entsorgen Sie die Produktverpackung nicht. Wenn Sie ein Produkt zur Überprüfung oder Reparatur an Ihren Händler oder Großhändler zurückgeben, müssen Sie die Originalverpackung verwenden. Bitte besuchen Sie die Homepage unter www.rega.co.uk für weitere Informationen zur Garantie.

Sicherheitsanweisungen - *Dies ist ein Produkt der Klasse I, das zur Sicherheit die Verwendung eines Schutzleiters erfordert. Der Schutzleiter wird mittels Netzkabel bereitgestellt. Verwenden Sie ausschließlich das mitgelieferte Netzkabel. Ausschließlich mit einer ordnungsgemäß installierten Schutzleitersteckdose verwenden. Den Schutzleiterstift am Netzstecker nicht entfernen.* Dieses Gerät weder in der Nähe von Flüssigkeiten verwenden, noch Feuchtigkeit aussetzen. Nicht in der Nähe von Hitzequellen, wie Heizkörpern, Lüftungsschlitzen, Öfen oder Kerzen verwenden. Sorgen Sie für eine geeignete Luftzufuhr rund um das Produkt, mindestens 10cm in alle Richtungen, und vermeiden Sie es, das Gerät auf weiche Oberflächen zu stellen, wie auf lange Teppiche oder Stoffe. Das Produktgehäuse nicht öffnen und keine Gegenstände mit Gewalt in die Öffnungen des Gerätes stecken. Das Gerät auf eine stabile ebene Oberfläche stellen, wo es nicht herunterfallen oder umkippen kann. Verwenden Sie das Gerät nur in gemäßigten Klimazonen zwischen 5°C (41°F) und 35°C (95°F). Das Verpackungsmaterial und kleine Bestandteile außerhalb der Reichweite von Kindern aufbewahren. Den Netzstecker ziehen, falls das Gerät über einen längeren Zeitraum nicht verwendet wird.

Greek – Ελληνικά (Elliniká)

Σέρβις - Με τη μονάδα αποσυνδεδεμένη από το ηλεκτρικό δίκτυο, εκτελέστε τον καθαρισμό μόνο με πανί μικροϊνών (ελαφρώς νοτισμένο, εάν αυτό είναι απαραίτητο). Μην αφαιρείτε τα καλύμματα. Δεν υπάρχουν εξαρτήματα στο εσωτερικό που να μπορούν να επισκευαστούν από τον χρήστη. Εάν η μονάδα λειτουργεί ακανόνιστα ή εκπέμπει καπνό ή οσμή, αποσυνδέστε την από την παροχή ρεύματος και παραδώστε την σε εξειδικευμένο τεχνικό σέρβις.

Περιορισμένη εγγύηση διάρκειας ζωής - Κάθε προϊόν που κατασκευάζουμε έχει σχεδιαστεί και συναρμολογηθεί στο Ηνωμένο Βασίλειο σύμφωνα με τα υψηλότερα δυνατά πρότυπα. Η παρούσα εγγύηση καλύπτει επιβεβαιωμένα κατασκευαστικά ελαττώματα. Η παρούσα εγγύηση δεν καλύπτει φθορές ή εξαρτήματα που θεωρούνται αναλώσιμα. Τυχόν μη εξουσιοδοτημένες τροποποιήσεις ή αδυναμία τήρησης των συνιστώμενων από τη Rega κατευθυντήριων γραμμών στο εγχειρίδιο του προϊόντος ενδέχεται να έχουν ως αποτέλεσμα την ακύρωση της εγγύησης. Λόγω της τοπικής νομοθεσίας, οι εγγυήσεις ενδέχεται να διαφέρουν ανάλογα με τη χώρα πώλησης των μονάδων. Για λεπτομέρειες σχετικά με την εγγύηση, επικοινωνήστε με τον λιανοπωλητή ή τον διανομέα της Rega. Τα νόμιμα δικαιώματά σας δεν θίγονται. Μην απορρίπτετε τη συσκευασία του προϊόντος. Η αρχική συσκευασία πρέπει να χρησιμοποιείται κατά την επιστροφή ενός προϊόντος στον αντιπρόσωπο ή τον διανομέα σας για έλεγχο ή επισκευή. Επισκεφθείτε τον ιστότοπο www.rega.co.uk για περισσότερες λεπτομέρειες σχετικά με την εγγύηση.

Οδηγίες ασφαλείας - *Αυτό είναι ένα προϊόν κλάσης I και απαιτεί τη χρήση προστατευτικού αγωγού γείωσης για ασφάλεια. Ο προστατευτικός αγωγός γείωσης παρέχεται μέσω του καλωδίου τροφοδοσίας. Χρησιμοποιείτε μόνο το παρεχόμενο καλώδιο τροφοδοσίας. Χρησιμοποιείτε μόνο με σωστά εγκατεστημένη πρίζα με προστασία γείωσης. Μην παρεμποδίζετε την ακίδα γείωσης στο βύσμα του καλωδίου.* Μη χρησιμοποιείτε τη μονάδα κοντά σε υγρά και μην την εκθέτετε σε υγρασία. Μη χρησιμοποιείτε τη μονάδα κοντά σε πηγές θερμότητας, όπως καλοριφέρ, αεραγωγούς, σόμπες ή κεριά. Εξασφαλίστε επαρκή εξαερισμό γύρω από το προϊόν, τουλάχιστον 10 cm προς όλες τις κατευθύνσεις, και αποφύγετε την τοποθέτηση της μονάδας σε μαλακές επιφάνειες όπως επάνω σε μεγάλα χαλιά και σε υφάσματα. Μην ανοίγετε το περίβλημα του προϊόντος και μην πιέζετε αντικείμενα εντός των ανοιγμάτων της μονάδας. Τοποθετήστε τη μονάδα επάνω σε σταθερή επίπεδη επιφάνεια όπου δεν κινδυνεύει από πτώση ή ανατροπή. Η μονάδα πρέπει να χρησιμοποιείται μόνο σε μέτρια κλίματα μεταξύ 5°C (41°F) και 35°C (95°F). Φυλάσσετε το υλικό συσκευασίας και τα μικρά κομμάτια μακριά από παιδιά. Αποσυνδέστε την παροχή ρεύματος εάν η μονάδα δεν πρόκειται να χρησιμοποιηθεί για μεγάλα χρονικά διαστήματα. Το καλώδιο ηλεκτρικής τροφοδοσίας λειτουργεί ως συσκευή αποσύνδεσης από το ηλεκτρικό δίκτυο. Ως εκ τούτου, η πρίζα πρέπει να βρίσκεται κοντά στον εξοπλισμό και να είναι εύκολα προσβάσιμη.

Hungarian – Magyar

Szervizelés - A készüléket a hálózatról előzetesen leválasztva, kizárólag (szükség esetén enyhén nedves) mikroszálas törlőkendővel tisztítsa meg. Ne távolítson el semmilyen burkolatot; a készülék belsejében nincsenek a felhasználó által szervizelhető alkatrészek. Ha a készülék rendellenesen működik, füstöt vagy szagot bocsát ki, válassza le a tápellátásról, és vigye el a készüléket egy szakképzett szerviztechnikushoz.

Korlátozott élettartam-garancia - Minden általunk gyártott terméket az Egyesült Királyságban tervezünk és szerelünk össze, méghozzá a lehető legmagasabb színvonalon. Jelen garancia az igazolt gyártási hibákat fedezi. Jelen garancia nem terjed ki a részek kopására vagy a fogyó alkatrészekre. Bármilyen engedély nélküli módosítás vagy a termék kézikönyvében található, a Rega által ajánlott irányelvek be nem tartása a garancia érvénytelenedését vonhatja maga után. A helyi törvények miatt a garanciák azokban az országokban, ahol a készülékeket értékesítik, eltérőek lehetnek. A garancia részleteiről érdeklődjön a Rega kiskereskedőjénél vagy forgalmazójánál. Az Ön törvényes jogait ez nem érinti. Kérjük, ne dobja el a termék csomagolását. Amennyiben a terméket felújítva szeretnénk vagy javítás céljából visszaküldi a kereskedőnek vagy a forgalmazónak, azt az eredeti csomagolásban kell elküldeni. A garanciával kapcsolatos további részletekért látogasson el a www.rega.co.uk honlapra.

Biztonsági utasítások - *Ez egy I. osztályú termék, így a biztonság érdekében védelmi földelővezeték használata szükséges. A védelmi földelővezeték szerepét a tápkábel látja el. Kizárólag a mellékelt tápkábelt használja. Kizárólag megfelelően bekötött védelmi földelőaljzattal használja. Ne iktassa ki a földelőtüskét a vezeték dugóján.* Ne használja a készüléket folyadékok közelében, és ne tegye ki nedvesség hatásának. Ne használja hőforrás, például fűtőtest, szellőző, tűzhely vagy gyertya közelében. Biztosítson megfelelő helyet a szellőzéshez a termék körül, méghozzá minden irányban legalább 10 cm-t, és ne helyezze a készüléket puha felületekre, például hosszú szőnyegre vagy szövetre. Ne nyissa ki a termék burkolatát, és ne helyezzen tárgyakat a készülék nyílásaiba. Helyezze a készüléket olyan stabil, vízszintes felületre, ahonnan az nem tud leesni vagy felborulni. A készülék csak mérsékelt hőmérsékletű környezetben, 5 °C (41 °F) és 35 °C (95 °F) között használható. A csomagolóanyagot és az apró alkatrészeket tartsa távol a gyermekektől. Ha a készüléket hosszabb ideig nem használja, húzza ki a tápegységet. A hálózati tápkábel hálózati leválasztószerkezetként működik. Ezért a konnektornak a készülék közelében kell elhelyeznie, és könnyen hozzáférhetőnek kell lennie.

Italian – Italiano

Manutenzione - Con l'apparecchio scollegato dalla presa di corrente, pulire usando semplicemente un panno in microfibra (leggermente inumidito se necessario). Non smontare l'involucro: all'interno non vi sono parti a cui l'utente possa fare la manutenzione. Se l'apparecchio funziona in modo irregolare o emette fumo o odore, scollegare l'alimentazione e portarlo da un tecnico qualificato.

Garanzia limitata a vita - Ogni prodotto che realizziamo viene progettato e assemblato nel Regno Unito secondo i massimi standard possibili. La presente garanzia copre i difetti di fabbricazione confermati. La presente garanzia non copre l'usura o i componenti considerati consumabili. Qualsiasi modifica non autorizzata o il mancato rispetto delle linee guida di Rega raccomandate nel manuale del prodotto può annullare la garanzia. Le garanzie possono variare in base al Paese di vendita delle unità a causa della legislazione locale. Per i dettagli sulla garanzia, si prega di contattare il proprio rivenditore o distributore Rega. I diritti dell'utente garantiti dalla legge rimangono invariati. Non smaltire l'imballo del prodotto. In caso di reso del prodotto al proprio rivenditore o distributore a scopo di ispezione o riparazione, è necessario utilizzare l'imballo originale. Per ulteriori dettagli sulla garanzia, visitare la homepage www.rega.co.uk.

Istruzioni di Sicurezza - *Questo è un prodotto di classe I che, per motivi di sicurezza, richiede l'uso di un conduttore protettivo di messa a terra. Il conduttore protettivo di messa a terra è integrato nel cavo di alimentazione fornito. Utilizzare esclusivamente il cavo di alimentazione fornito. Utilizzare esclusivamente con una presa di corrente dotata di messa a terra e correttamente installata. Non manomettere il perno di messa a terra presente sulla spina del cavo.* Non usare l'apparecchio nelle vicinanze di liquidi e non esporlo all'umidità. Non usare nelle vicinanze di fonti di calore come radiatori, bocchette di aerazione, stufe o candele. Assicurare un'adeguata ventilazione intorno al prodotto, lasciando uno spazio di almeno 10cm in tutte le direzioni ed evitare di posizionare l'apparecchio su superfici non rigide come tappeti e tessuti. Non aprire l'involucro del prodotto e non forzare oggetti al suo interno. Posizionare l'apparecchio su una superficie piana da cui non possa cadere o rovesciarsi. L'apparecchio deve essere utilizzato unicamente in climi moderati, a temperature comprese fra 5 °C e 35 °C. Tenere il materiale dell'imballaggio e le parti minute lontano dalla portata dei bambini. Staccare l'apparecchio dalla presa se non lo si utilizza per periodi di tempo prolungati.

Lithuanian – Lietuvių

Aptarnavimas - Atsijungus nuo tinklo, valykite tik su mikropluošto šluoste (jei reikia, lengvai drėgna). Nenuimkite jokių dangčių; viduje nėra vartotojui tvarkomų dalių. Jei įrenginys veikia netolygiai arba skleidžia dūmus ar kvapą, atjunkite jį nuo maitinimo šaltinio ir nuneškite kvalifikuotam aptarnavimo technikui.

Gyvenimo trukmės ribota garantija - Kiekvienas mūsų gaminys yra sukurtas ir surinktas Jungtinėje Karalystėje pagal aukščiausius įmanomus standartus. Ši garantija apima patvirtintus gamybos defektus. Ši garantija neapima nusidėvėjimo, taip pat dalių, kurios laikomos vartojamomis. Bet kokios neleidžiamos modifikacijos arba nesilaikymas „Rega" rekomenduojamų gairių produkto vadove gali panaikinti garantiją. Dėl vietinių įstatymų garantijos gali skirtis priklausomai nuo šalies, kurioje įrenginiai parduodami. Prašome susisiekti su savo „Rega" pardavėju arba platintoju dėl garantijos sąlygų Jūsų įstatyminės teisės nėra paveiktos. Prašome neišmesti produkto pakuotės. Grąžinant produktą pardavėjui ar platintojui apžiūrai ar remontui, turi būti naudojama originali pakuotė. Prašome apsilankyti www.rega.co.uk internetinės svetainės pagrindiniame puslapyje, norint gauti daugiau informacijos apie garantiją.

Saugos instrukcijos - *Tai yra I klasės gaminys, todėl saugumo sumetimais būtina naudoti apsauginį įžeminimo laidą. Apsauginis įžeminimo laidas tiekiamas per maitinimo laidą. Naudokite tik jame pateiktą maitinimo laidą. Naudokite tik su tinkamai įrengta apsauginiu įžeminimu turinčia lizdine jungtimi. Nenaikinkite įžeminimo kaiščio maitinimo laido kištuke.* Nenaudokite šio įrenginio šalia skysčių ar esant drėgmei. Nenaudokite šalia šilumos šaltinių, tokių kaip radiatorių, ventiliacijos angų, virykių ar žvakių. Užtikrinkite tinkamą vėdinimą aplink produktą, mažiausiai 10 cm visomis kryptimis, ir venkite įrenginio statymo ant minkštų paviršių, tokių kaip ilgi kilimai ir audiniai. Neatidarinėkite produkto korpuso ir nestumkite daiktų į įrenginio angas. Padėkite įrenginį ant tvirto lygaus paviršiaus, kur jis nenukris ir neapvirs. Įrenginys turi būti naudojamas tik vidutinės temperatūros sąlygomis, nuo 5 °C (41 °F) iki 35 °C (95 °F). Laikykite pakuotę ir smulkias dalis vaikams nepasiekiamoje vietoje. Atjunkite maitinimo šaltinį, jei įrenginys nebus naudojamas ilgą laiką. Pagrindinio maitinimo kabelis veikia kaip pagrindinis atjungimo įrenginys. Todėl elektros lizdas turi būti įrengtas šalia įrenginio ir lengvai pasiekiamas.

Polish – Polski

Serwis - Po odłączeniu urządzenia od zasilania sieciowego wyczyścić je ściereczką z mikrofibry (w razie potrzeby lekko zwilżoną). Nie wolno zdejmować osłon. Urządzenie nie zawiera żadnych części, które mogą być konserwowane przez użytkownika. Jeśli urządzenie działa nieprawidłowo lub wydziela dym lub nieprzyjemny zapach, należy odłączyć je od zasilacza i przekazać wykwalifikowanemu technikowi serwisowemu.

Ograniczona dożywotnia gwarancja - Każdy z naszych produktów jest opracowywany i składany w Wielkiej Brytanii zgodnie z najwyższymi standardami. Niniejsza gwarancja obejmuje stwierdzone wady produkcyjne. Nie obejmuje ona zużycia ani części, które uważane są za eksploatacyjne. Nieautoryzowane modyfikacje lub nieprzestrzeganie wytycznych firmy Rega, wymienionych w instrukcji obsługi, może unieważnić gwarancję. Na skutek różnic w lokalnych przepisach gwarancje mogą się różnić w zależności od kraju, w którym sprzedawane są urządzenia. Aby uzyskać szczegółowe informacje dotyczące gwarancji, prosimy o kontakt ze sprzedawcą detalicznym lub dystrybutorem Rega. Uprawnienia ustawowe Użytkownika pozostają niezmienione. Prosimy zachować opakowanie produktu. Zwrot produktu do dealera lub dystrybutora w celu wykonania przeglądu lub naprawy musi odbyć się w oryginalnym opakowaniu. Więcej szczegółowych informacji dotyczących gwarancji znajduje się na stronie www.rega.co.uk.

Instrukcje Bezpieczeństwa - *Jest to produkt klasy I, który w celu zapewnienia bezpieczeństwa wymaga stosowania ochronnego przewodu uziemiającego. Ochronny przewód uziemiający jest częścią przewodu zasilającego. Używać wyłącznie dostarczonego przewodu zasilającego. Używać wyłącznie z prawidłowo zainstalowanym ochronnym gniazdem uziemiającym. Nie dopuścić do uszkodzenia wtyku uziemiającego we wtyczce przewodu zasilającego.* Nie używać urządzenia w pobliżu cieczy i wystawiać go na działanie wilgoci. Nie używać go w pobliżu źródeł ciepła takich, jak grzejniki, odpowietrzniki, piece lub świece. Zapewnić odpowiednią wentylację wokół produktu, osiąganą dzięki odstępom wynoszącym co najmniej 10cm we wszystkich kierunkach. Unikać umieszczania urządzenia na miękkich powierzchniach, takich jak długie dywany oraz tkaniny. Nie otwierać obudowy urządzenia ani wciskać do jego otworów żadnych przedmiotów. Umieścić urządzenie na twardej, równej powierzchni, z której nie może spaść ani przewrócić się. Urządzenia można używać wyłącznie w umiarkowanych warunkach klimatycznych, w temperaturach od 5 °C do 35 °C (od 41 °F do 95 °F). Opakowanie i małe elementy przechowywać w miejscach niedostępnych dla dzieci. Jeśli urządzenie ma pozostawać nieużywane przez dłuższy czas, odłączyć zasilacz.

Portuguese – Português

Serviço - Com o gira-discos desligado, utilize um pano de microfibras (ligeiramente húmido, se necessário). Não remova as tampas que estão fixas na base inferior do gira-discos; não existem peças no interior que necessitem de manutenção por parte do utilizador. Se o gira-discos apresentar um funcionamento irregular ou emitir fumo ou odor, desligue-o da corrente e contacte o serviço de assistência.

Garantia limitada vitalícia - Todos os produto que fabricamos são concebidos e montados no Reino Unido de acordo com as mais elevadas normas de qualidade possíveis. Esta garantia cobre defeitos de fabrico confirmados. Esta garantia não cobre o desgaste normal ou peças consideradas como consumíveis. Quaisquer alterações não autorizadas ou falha em seguir as diretrizes recomendadas da Rega no manual do produto podem invalidar a garantia. Devido às leis locais, as garantias podem variar de acordo com o país em que as unidades são vendidas. Entre em contacto com um revendedor ou distribuidor da Rega para obter mais detalhes sobre a garantia. Os seus direitos legais não são afetados. Por favor, não elimine a embalagem do produto. A embalagem original deve ser utilizada para devolver um produto ao seu revendedor ou distribuidor para inspeção ou reparação. Por favor, visite a página web rega.co.uk para obter mais informações sobre a garantia.

Instruções de Segurança - *Este é um produto de classe I e requer o uso de um condutor de ligação à terra de proteção para segurança. O condutor de ligação à terra de proteção é fornecido através do cabo de alimentação. Utilize apenas o cabo de alimentação fornecido. Utilize apenas com uma tomada com uma ligação à terra de proteção devidamente instalada. Não danifique o pino de ligação à terra na ficha do cabo de alimentação.* Não use esta unidade perto de líquidos ou não a exponha à humidade. Não o exponha a fontes de calor, tais como, radiadores, aberturas de ventilação, fogões ou velas. Assegure uma ventilação adequada à volta do gira-discos, pelo menos 10cm em todas as direções, e evite colocar o gira-discos em superfícies macias, como carpetes e tecidos. Não remova as tampas que estão fixas na base inferior do gira-discos. Coloque o gira-discos numa superfície estável e nivelada, de forma a que não caia. O gira-discos só deve ser usado em climas moderados entre 5 °C e 35 °C. Mantenha o material da embalagem e as peças pequenas fora do alcance das crianças. Desligue o transformador de alimentação se o gira-discos não for utilizado durante longos períodos de tempo.

Romanian – Română

Lucrări de service - Deconectați unitatea de la rețeaua de alimentare, apoi curățați-o doar cu o lavetă de microfibră (ușor umedă, dacă este nevoie). Nu îndepărtați capacele; nu există în interior componente care să poate fi reparate de utilizator. Dacă unitatea are un comportament anormal sau degajă fum sau miros, deconectați-o de la sursa de alimentare și duceți-o la un tehnician calificat pentru lucrări de service.

Garanție limitată pe durata de viață a produsului - Toate produsele pe care le fabricăm sunt concepute și asamblate în Regatul Unit și respectă cele mai înalte standarde posibile. Prezenta garanție acoperă defectele de fabricație confirmate. Această garanție nu acoperă uzura sau componentele considerate consumabile. Orice modificări neautorizate sau nerespectarea instrucțiunilor recomandate de Rega în manualul produsului pot duce la anularea garanției. Ca urmare a legislației locale, garanțiile pot varia în funcție de țara în care sunt comercializate unitățile. Pentru detalii cu privire la garanție, contactați distribuitorul sau comerciantul cu amănuntul Rega. Drepturile dvs. legale nu sunt afectate. Nu eliminați ambalajul produsului. Ambalajul original trebuie utilizat dacă returnați produsul distribuitorului sau dealerului, pentru verificări și reparații. Accesați pagina principală www.rega.co.uk pentru mai multe detalii privind garanția.

Instrucțiuni de siguranță - *Acesta este un produs de clasa I și necesită utilizarea unui conductor de protecție la împământare pentru siguranță. Conductorul de protecție la împământare este furnizat prin intermediul cablului de alimentare. Utilizați doar cablul de alimentare furnizat. Utilizați numai cu o priză cu împământare de protecție instalată corespunzător. Nu îndepărtați pinul de împământare de pe ștecăr.* Nu utilizați unitatea în apropierea lichidelor și nu o expuneți la umiditate. Nu utilizați în apropierea surselor de căldură precum calorifere, guri de aerisire, sobe sau lumânări. Asigurați o ventilație adecvată în jurul produsului, de cel puțin 10 cm în toate direcțiile, și evitați să așezați unitatea pe suprafețe moi, precum un covor lung și materiale textile. Nu deschideți carcasa produsului și nu introduceți cu forța obiecte în deschiderile unității. Așezați unitatea pe o suprafață dreaptă fixă, de unde nu poate cădea și nu se poate răsturna. Unitatea trebuie utilizată doar la temperaturi moderate, între 5 °C (41 °F) și 35 °C (95 °F). Nu lăsați ambalajul și piesele mici la îndemâna copiilor. Deconectați unitatea de la sursa de alimentare dacă nu o veți folosi o perioadă îndelungată. Cablul de alimentare la rețea are rolul de dispozitiv de deconectare de la rețea. Prin urmare, priza trebuie să se afle în apropierea echipamentului și să fie ușor accesibilă.

Spanish – Español

Mantenimiento - Limpiar solamente con un paño de microfibra (ligeramente humedecido, de ser necesario) con la unidad desconectada de la red. No retire ninguna cubierta, no hay piezas que requieran mantenimiento por parte del usuario en el interior. Si la unidad tiene un rendimiento errático o emite humos u olores, desconéctela de la fuente de alimentación y llévela a un servicio técnico cualificado.

Garantía vitalicia limitada - Cada producto que fabricamos está diseñado y ensamblado en el Reino Unido conforme al estándar más alto posible. Esta garantía cubre defectos de fabricación confirmados. Esta garantía no cubre el desgaste natural ni piezas que se consideren consumibles. Cualquier modificación no autorizada o incumplimiento al seguir las directrices recomendadas por Rega en el manual del producto puede invalidar la garantía. En función de la legislación local, las garantías pueden variar según los países en los que se venden las unidades. Le recomendamos que se ponga en contacto con el minorista o distribuidor de Rega para conocer los detalles de la garantía. Sus derechos estatutarios no se verán afectados. Le rogamos que conserve el embalaje del producto. Debe utilizarse el embalaje original si se devuelve el producto al vendedor o distribuidor para su inspección o reparación. Le recomendamos que visite la página de inicio, en www.rega.uk, para conocer más detalles sobre la garantía.

Instrucciones de Seguridad - Este es un producto de clase I y requiere el uso de un conductor de protección por motivos de seguridad. El conductor de protección se proporciona por medio del cable de alimentación. Utilice únicamente el cable de alimentación suministrado, junto con una toma de corriente con puesta a tierra correctamente instalada. No elimine la clavija de puesta a tierra del enchufe del cable. No utilice esta unidad cerca de líquidos o ni la exponga a la humedad. No la emplee cerca de fuentes de calor como radiadores, respiraderos, estufas o velas. Asegúrese de que el producto tiene suficiente espacio alrededor para su ventilación, al menos 10cm en cada dirección, y evite colocarlo sobre superficies blandas como telas o alfombras grandes. No abra la carcasa del producto ni introduzca objetos a la fuerza en las aberturas de la unidad. Coloque la unidad en una superficie fija y nivelada donde no sea posible que se caiga o se vuelque. La unidad solamente se debe utilizar en climas moderados entre 5 °C (41 °F) y 35 °C (95 °F). Mantenga el material de embalaje y las piezas pequeñas fuera del alcance de los niños. Desenchufe la fuente de aliment.

Swedish – Svenska

Service - Med kontakten utdragen ur vägguttaget, rengör endast enheten med en mikrofibertrasa (lätt fuktad om det behövs). Öppna inga höljen – det finns inga delar som kan underhållas av användaren. Om enheten fungerar oregelbundet eller om det kommer rök ur eller det lukter från den ska man ta ut den ur nätaggregatet och ta med enheten till en kvalificerad servicetekniker.

Begränsad livstidsgaranti - Varje produkt vi tillverkar är med högsta möjliga standard konstruerad och monterad i Storbrittannien. Denna garanti täcker bekräftade tillverkningsfel. Denna garanti täcker inte slitage eller delar som betraktas som förbrukningsartiklar. Alla icke godkända modifieringar eller underlåtenhet att följa Regas rekommenderade riktlinjer i produktmanualen kan göra garantin ogiltig. På grund av lokal lagstiftning kan garantierna variera aliltefter det land i vilken produkten sälts. Kontakta din Rega-återförsäljare eller -distributör angående information om garantin. Dina lagstadgade rättigheter påverkas inte. Kasta inte bort produktens förpackning. Originalförpackningen måste användas vid retur av en produkt till din återförsäljare eller distributör för kontroll eller reparation. Besök hemsidan för www.rega.co.uk för ytterligare information om garantin.

Säkerhetsanvisningar - *Detta är en produkt i klass I som kräver användning av en skyddsjordledare för säkerheten. Skyddsjordledaren tillhandahålls via nätkabeln. Använd endast medföljande nätkabel. Används endast med korrekt installerat skyddsjordat vägguttag. Försök inte att ta bort eller kringgå jordstiften på stickproppen.* Använd inte enheten i närheten av vätska eller där den kan utsättas för fukt. Använd den inte i närheten av värmekällor som element, värmeventiler, spisar eller stearinljus. Se till att produkten har god ventilation med minst 10cm fritt utrymme på alla sidor, samt undvik att placera enheten på ett mjukt underlag som tjocka mattor eller tyger. Öppna inte produktens hölje eller tvinga in föremål i enhetens öppningar. Placera enheten på en stadig, plan yta där den inte kan ramla ner eller falla omkull. Enheten ska endast användas i måttliga klimat mellan 5 °C (41 °F) och 35 °C (95 °F). Håll förpackningsmaterial och smådelar utom räckhåll för barn. Koppla bort nätaggregatet om enheten inte ska användas under en längre period.

Turkish – Türkçe

Bakım - Üniteyi elektrik prizinden çıkardıktan sonra sadece mikro fiber bezle (gerekirse hafifçe nemlendirerek) temizleyin. Hiçbir kapağı çıkarmayın; ünitenin içinde kullanıcı tarafından bakımı yapılabilecek herhangi bir parça bulunmamaktadır. Ünite normal çalışmıyorsa ya da duman veya koku çıkarıyorsa, elektrik bağlantısını kesin ve yetkili bir servis teknisyenine götürün.

Ömür Boyu Sınırlı Garanti - Ürettiğimiz her ürün, mümkün olan en yüksek standartlarda Birleşik Krallık'ta tasarlanır ve monte edilir. Bu garanti, onaylanmış üretim hatalarını kapsar. Bu garanti, aşınma ve yıpranmayı veya sarf malzemesi olarak değerlendirilen parçaları kapsamaz. Ürün üzerinde onaysız herhangi bir değişiklik yapılması veya Rega tarafından ürün kılavuzunda önerilen talimatlara uyulmaması garantiyi geçersiz kılabilir. Yerel yasalar nedeniyle garanti şartları, ünitelerin satıldığı ülkeye göre farklılık gösterebilir. Garanti ayrıntıları için lütfen Rega bayiniz veya distribütörünüzle iletişime geçin. Yasal haklarınız etkilenmez. Lütfen ürün ambalajını atmayın. Ürünün incelenmesi veya onarımı için bayinize veya distribütörünüze gönderilmesi halinde orijinal ambalajını kullanmanız gerekmektedir. Garanti hakkında daha fazla bilgi için lütfen www.rega.co.uk ana sayfasını ziyaret edin.

Güvenlik Talimatları - *Bu bir sınıf I ürünüdür ve güvenlik için koruyucu topraklama iletkeninin kullanılmasını gerektirir. Koruyucu topraklama iletkeni, güç besleme kablosu aracılığıyla sağlanır. Sadece verilen besleme kablosunu kullanın. Sadece uygun şekilde takılmış koruyucu topraklama prizi ile kullanın. Kablo fişindeki topraklama pimini bozmayın.* Bu üniteyi sıvıların yakınında kullanmayın veya neme maruz bırakmayın. Radyatör, havalandırma, ocak veya mum gibi ısı kaynaklarının yakınında kullanmayın. Ürünün etrafında her yönden en az 10 cm olacak şekilde yeterli havalandırma alanının olmasını sağlayın ve üniteyi uzun halı ve kumaş gibi yumuşak yüzeylerin üzerine yerleştirmeyin. Ürünün muhafazasını açmayın veya ünitedeki açıklıklara zorla cisim sokmaya çalışmayın. Üniteyi düşmeyeceği veya devrilmeyeceği sabit ve düz bir yüzeye yerleştirin. Ünite sadece 5 °C (41 °F) ile 35 °C (95 °F) arası orta sıcaklıktaki havalarda kullanılmalıdır. Ambalaj malzemelerini ve küçük parçaları çocukların erişemeyeceği yerde saklayın. Ünite uzun süre kullanılmayacaksa güç kaynağının fişini çekin. Elektrik kablosu, cihazın elektrik bağlantısını kesme işlevi görür. Bu nedenle elektrik prizinin cihaza yakın ve kolay erişilebilir olması gerekir.

Authorised service personnel only: Internal Fuse Ratings / Samo ovlašteno servisno osoblje: Unutarnje vrijednosti osigurača / Pouze autorizovaný servisní personál: Vnitřní hodnoty pojistek / Kun autoriseret servicepersonale: Interne sikringsværdier / Alleen geautoriseerd servicepersoneel: Interne zekeringwaarden / Vain valtuutettu huoltohenkilöstö: Sulakkeiden sisäiset arvot / Personnel de service autorisé uniquement : Valeurs des fusibles internes / Nur autorisiertes Servicepersonal: Interne Sicherungswerte / Μόνο εξουσιοδοτημένο προσωπικό σέρβις: Εσωτερικές τιμές ασφαλειών / Csak hivatalos szervizszemélyzet részére: Belső biztosítékértékek / Solo personale di assistenza autorizzato: Valori dei fusibili interni / Tik įgaliotam techniniam personalui: Vidinės saugiklių vertės / Tylko dla autoryzowanego personelu serwisowego: Wewnętrzne wartości bezpieczników / Apenas pessoal de assistência autorizado: Valores internos dos fusíveis / Doar personal autorizat de service: Valori interne ale siguranțelor / Solo personal de servicio autorizado: Valores internos de los fusibles / Endast auktoriserad servicepersonal: Interna säkringsvärden / Yalnızca yetkili servis personeli: Dahili Sigorta Değerleri -

PCB
F1, F2, F4, F5, F6, F7 – T1AL 250V
F3 – T0.5AL 250V
F8, F9 – T2AL 250V

Compliance information

English

This symbol indicates that the electronic equipment bearing it should not be disposed of as general household waste at the end of its life. The equipment should be disposed of at a collection point for waste electrical and electronic equipment in accordance with national legislation and Directive 2012/19/EU. For more information about how to dispose of your waste electronic equipment, please contact your local authority or retailer where you purchased the product. In the UK, please return your product to the retailer.

Croatian – Hrvatski

Ovaj simbol označava da se elektronička oprema na kojoj se nalazi ne smije odlagati kao opći kućni otpad na kraju svog vijeka trajanja. Opremu treba odložiti na sabirno mjesto za otpadnu električnu i elektroničku opremu u skladu s nacionalnim zakonodavstvom i Direktivom 2012/19/EU. Za više informacija o tome kako zbrinuti svoju otpadnu elektroničku opremu, obratite se lokalnim vlastima ili prodavaču kod kojeg ste kupili proizvod. U Ujedinjenom Kraljevstvu vratite svoj proizvod prodavaču.

Czech – Čeština

Elektronické zařízení označené tímto symbolem se nesmí po skončení životnosti likvidovat spolu s komunálním odpadem. Toto zařízení by mělo být zlikvidováno na sběrném místě odpadního elektrického a elektronického materiálu v souladu s národní legislativou a směrnicí 2012/19/EU. Další informace ohledně likvidace odpadních elektronických zařízení vám poskytne váš místní úřad nebo prodejce, u kterého jste produkt zakoupili. Pokud se nacházíte ve Spojeném království, vraťte produkt prodejci.

Danish – Dansk

Dette symbol angiver, at det elektroniske udstyr, der bærer det, ikke bør bortskaffes som almindeligt husholdningsaffald ved afslutningen af dets levetid. Udstyret bør bortskaffes på et indsamlingssted for affald fra elektronisk udstyr i henhold til national lovgivning og direktiv 2012/19/EU. Kontakt dine lokale myndigheder eller forhandleren, hvor du købte dit produkt, hvis du ønsker flere oplysninger om, hvordan du bortskaffer elektronisk udstyr.

Dutch – Nederlands

Dit symbool geeft aan dat de elektronische apparatuur aan het einde van de levensduur niet als algemeen huishoudelijk afval mag worden afgevoerd. De apparatuur moet worden verwijderd via een inzamelpunt voor afgedankte elektrische en elektronische apparatuur overeenkomstig de nationale wetgeving en Richtlijn 2012/19/EU. Voor meer informatie over het afdanken van uw afgedankte elektronische apparatuur kunt u contact opnemen met uw gemeente of detailhandelaar waar u het product hebt gekocht.

Finnish – Suomi

Symboli ilmoittaa, että sillä merkittyä elektronista laitetta ei saa käyttöikänsä lopussa hävittää kotitalousjätteenä. Laite on vietävä sähkö- ja elektroniikkalaiteromun keräyspisteeseen kansallisen lainsäädännön ja direktiivin 2012/19/EU mukaisesti. Pyydä lisätietoja elektroniikkalaiteromun hävittämisestä paikalliselta viranomaiselta tai jälleenmyyjältä, jolta ostit tuotteen. Yhdistyneessä kuningaskunnassa palauta tuote jälleenmyyjälle.

French – Français

Ce symbole indique que l'équipement électronique qui le porte ne doit pas être éliminé avec les ordures ménagères en fin de vie. L'équipement doit être éliminé dans un point de collecte des déchets d'équipements électriques et électroniques conformément à la législation nationale et à la directive 2012/19/UE. Pour plus d'informations sur la manière de vous débarrasser de vos équipements électroniques usagés, veuillez contacter votre autorité locale ou le détaillant où vous avez acheté le produit.

German – Deutsch

Dieses Symbol weist darauf hin, dass das elektronische Gerät, auf dem das Symbol angebracht ist, am Ende seiner Lebensdauer nicht als allgemeiner Haushaltsmüll zu entsorgen ist. Das Gerät ist gemäß nationaler Gesetzgebung und Richtlinie 2012/19/EU an einer Sammelstelle für Elektro- und Elektronik-Altgeräte zu entsorgen. Für weitere Informationen zur Entsorgung Ihrer elektronischer Altgeräte wenden Sie sich bitte an Ihre örtlichen Behörden oder den Händler, bei dem Sie das Produkt gekauft haben.

Greek – Ελληνικά (Elliniká)

Αυτό το σύμβολο υποδεικνύει ότι ο ηλεκτρονικός εξοπλισμός που φέρει το εν λόγω σύμβολο δεν πρέπει να απορρίπτεται με τα γενικά οικιακά απορρίμματα στο τέλος της ζωής του. Ο εξοπλισμός θα πρέπει να απορριφθεί σε σημείο συλλογής αποβλήτων ηλεκτρικού και ηλεκτρονικού εξοπλισμού σύμφωνα με την εθνική νομοθεσία και την κατευθυντήρια οδηγία 2012/19/ΕΕ. Για περισσότερες πληροφορίες σχετικά με τον τρόπο απόρριψης του χρησιμοποιημένου ηλεκτρονικού εξοπλισμού σας, επικοινωνήστε με την τοπική αρχή ή τον λιανοπωλητή από τον οποίο αγοράσατε το προϊόν. Στο Ηνωμένο Βασίλειο, επιστρέψτε το προϊόν σας στον λιανοπωλητή.

Hungarian – Magyar

Ez a szimbólum azt jelzi, hogy a szimbólummal ellátott elektronikus berendezéseket élettartamuk végén nem szabad az általános háztartási hulladék közé dobni. A készüléket a nemzeti jogszabályoknak és a 2012/19/EU irányelvnek megfelelően az elektromos és elektronikus berendezések hulladélbegyűlytőjében kell elhelyezni. Az elektronikai hulladékok elhelyezésének módjával kapcsolatos további információkért forduljon a helyi hatósághoz vagy a kiskereskedőhöz, ahonnan a terméket vásárolta. Kérjük, hogy a terméket az Egyesült Királyság területén belül, juttassa vissza a kiskereskedőhöz.

Italian – Italiano

Questo simbolo indica che l'apparecchiatura elettronica al termine della propria vita utile non deve essere smaltita insieme ai rifiuti domestici. L'apparecchiatura deve essere smaltita presso un centro di raccolta apparecchiature elettriche ed elettroniche in conformità alle leggi locali e alla Direttiva 2012/19/UE. Per maggiori informazioni sulle modalità di smaltimento dei rifiuti elettronici, rivolgersi alle autorità locali o al negozio presso il quale è stato acquistato il prodotto.

Lithuanian – Lietuvių

Šis simbolis reiškia, kad elektroninė įranga, turinti šį ženklą, neturėtų būti išmetama kartu su įprastomis buitinėmis atliekomis pasibaigus jos naudojimo laikui. Įranga turi būti išmetama į atliekų surinkimo vietą, skirtą elektrinėms ir elektroninėms atliekoms, laikantis nacionalinių įstatymų ir 2012/19/ES Direktyvos. Norėdami gauti daugiau informacijos apie tai, kaip atsikratyti savo elektroninėmis atliekomis, prašome kreiptis į savo vietos savivaldybę arba pardavėją, iš kurio įsigijote produktą. Jungtinėje Karalystėje prašome grąžinti produktą pardavėjui.

Polish – Polski

Ten symbol oznacza, że elektroniczny sprzęt, którym go oznakowano, po zakończeniu użytkowania nie powinien być usuwany wraz z ogólnymi odpadami z gospodarstw domowych. Sprzęt należy oddać do punktu zbiórki zużytego sprzętu elektrycznego i elektronicznego, zgodnie z przepisami krajowymi i dyrektywą 2012/19/UE. Aby uzyskać więcej informacji na temat utylizacji zużytego sprzętu elektronicznego, skontaktuj się z lokalnymi władzami lub sprzedawcą w miejscu zakupu produktu.

Portuguese – Português

Este símbolo indica que, no fim do seu período de vida útil, o equipamento eletrónico assinalado com o mesmo não deve ser eliminado em conjunto com os resíduos domésticos gerais. O equipamento deve ser eliminado num centro de recolha de resíduos de equipamentos elétricos e eletrónicos em conformidade com a legislação nacional e com a Diretiva 2012/19/UE. Para obter mais informações sobre a forma de eliminar os resíduos do seu equipamento eletrónico, contacte as autoridades locais ou o revendedor onde adquiriu o produto.

Romanian – Română

Acest simbol indică faptul că este interzisă eliminarea echipamentului electronic inscripționat astfel, ca deșeu menajer la finalul duratei sale de viață. Echipamentul trebuie eliminat la un centru de colectare pentru deșeuri de echipamente electrice și electronice, în conformitate cu legislația națională și Directiva 2012/19/UE. Pentru informații suplimentare privind modul de eliminare a deșeurilor de echipamente electronice, contactați autoritățile locale sau comerciantul cu amănuntul de la care ați achiziționat produsul. Pentru Regatul Unit, returnați produsul la comerciantul cu amănuntul.

Spanish – Español

Este símbolo indica que el equipo electrónico no debe tirarse a la basura doméstica general al final de su vida útil. El equipo debe depositarse en un punto de recogida de aparatos eléctricos y electrónicos, conforme a la legislación nacional y a la Directiva de la Unión Europea 2012/19/UE. Si desea obtener más información sobre la forma de desechar sus aparatos electrónicos usados, póngase en contacto con su ayuntamiento o con la tienda en la que compró el producto.

Swedish – Svenska

Denna symbol visar att den elektroniska utrustning som bär den inte ska kastas som hushållsavfall när den är uttjänt. Utrustningen ska lämnas på en uppsamlingsplats för elektriskt och elektroniskt avfall i enlighet med nationell lagstiftning och Direktiv 2012/19/EU. För mer information om hur du ska göra dig av med ditt elektroniska avfall var vänlig kontakta din lokala myndighet eller återförsäljare där du köpte produkten.

Turkish – Türkçe

Bu sembol, üzerinde bulunduğu elektronik cihazların kullanım ömrü sonunda genel evsel atık olarak atılmaması gerektiğini belirtir. Cihaz, ulusal mevzuat ve 2012/19/AB Direktifi uyarınca atık elektrikli ve elektronik cihaz toplama noktasına bırakılmalıdır. Atık elektronik cihazınızın nasıl bertaraf edilmesi gerektiği hakkında daha fazla bilgi için lütfen ürünü satın aldığınız yerel yetkili kurum veya bayi ile iletişime geçin. Birleşik Krallık'ta ürününüzü bayiye iade edin.

Compliance symbols

CE Mark - This symbol indicates that this product complies with the relevant European Directives.

UKCA Mark - This symbol indicates that this product complies with the UK conformity safety requirements.

Eurasian Conformity Mark (EAC) - This product meets Russia, Byelorussia and Kazakhstan electronic safety approvals.

Regulatory Compliance Mark (RCM) - This symbol indicates that this product meets Australia, New Zealand Safety, EMC and Radio Communications requirements.

FCC Compliance Statement: Per 47 CFR § 2.1077
Model: Mercury
US Responsible Party
The Sound Organisation
1009 Oakmead Drive
Arlington, Texas
76011

+1 (972) 234 0182
soundorg.com
support@soundorg.com

This device complies with FCC Part 15 Rules. Operation is subject to the following two conditions:
1. This device may not cause harmful interference, and
2. This device must accept any interference received, including interference that may cause undesired operation.

Canada ICES Verification Statement: Per Section 8 ISED STANDARD ICES-003 Issue 7
Manufacturer: Rega Research Ltd.
Model: Mercury
Canada Responsible Party
Stéréogroup
436 St-Paul
Repentigny
QC
J5Z 4H9

+1 450-582-6004
stereogroup.ca
operations@stereogroup.ca

Elektro- und Elektronikgeräte

Informationen für private Haushalte
Das Elektro- und Elektronikgerätegesetz (ElektroG) enthält eine Vielzahl von Anforderungen an den Umgang mit Elektro- und Elektronikgeräten. Die wichtigsten sind hier zusammengestellt.

1. Getrennte Erfassung von Altgeräten
Elektro- und Elektronikgeräte, die zu Abfall geworden sind, werden als Altgeräte bezeichnet. Besitzer von Altgeräten haben diese einer vom unsortierten Siedlungsabfall getrennten Erfassung zuzuführen. Altgeräte gehören insbesondere nicht in den Hausmüll, sondern in spezielle Sammel- und Rückgabesysteme.

2. Batterien und Akkus sowie Lampen
Besitzer von Altgeräten haben Altbatterien und Altakkumulatoren, die nicht vom Altgerät umschlossen sind, sowie Lampen, die zerstörungsfrei aus dem Altgerät entnommen werden können, im Regelfall vor der Abgabe an einer Erfassungsstelle vom Altgerät zu trennen. Dies gilt nicht, soweit Altgeräte einer Vorbereitung zur Wiederverwendung unter Beteiligung eines öffentlich-rechtlichen Entsorgungsträgers zugeführt werden.

3. Möglichkeiten der Rückgabe von Altgeräten
Besitzer von Altgeräten aus privaten Haushalten können diese bei den Sammelstellen der öffentlich-rechtlichen Entsorgungsträger oder bei den von Herstellern oder Vertreibern im Sinne des ElektroG eingerichteten Rücknahmestellen unentgeltlich abgeben.

Rücknahmepflichtig sind Geschäfte mit einer Verkaufsfläche von mindestens 400 m² für Elektro- und Elektronikgeräte sowie diejenigen Lebensmittelgeschäfte mit einer Gesamtverkaufsfläche von mindestens 800 m², die mehrmals pro Jahr oder dauerhaft Elektro- und Elektronikgeräte anbieten und auf dem Markt bereitstellen. Dies gilt auch bei Vertrieb unter Verwendung von Fernkommunikationsmitteln, wenn die Lager- und Versandflächen für Elektro- und Elektronikgeräte mindestens 400 m² betragen oder die gesamten Lager- und Versandflächen mindestens 800 m² betragen. Vertreiber haben die Rücknahme grundsätzlich durch geeignete Rückgabemöglichkeiten in zumutbarer Entfernung zum jeweiligen Endnutzer zu gewährleisten.

Die Möglichkeit der unentgeltlichen Rückgabe eines Altgerätes besteht bei rücknahmepflichtigen Vertreibern unter anderem dann, wenn ein neues gleichartiges Gerät, das im Wesentlichen die gleichen Funktionen erfüllt, an einen Endnutzer abgegeben wird. Wenn ein neues Gerät an einen privaten Haushalt ausgeliefert wird, kann das gleichartige Altgerät auch dort zur unentgeltlichen Abholung übergeben werden; dies gilt bei einem Vertrieb unter Verwendung von Fernkommunikationsmitteln für Geräte der Kategorien 1, 2 oder 4 gemäß § 2 Abs. 1 ElektroG, nämlich „Wärmeüberträger", „Bil schirmgeräte" oder „Großgeräte" (letztere mit mindestens einer äußeren Abmessung über 50 Zentimeter). Zu einer entsprechenden Rückgabe-Absicht werden Endnutzer beim Abschluss eines Kaufvertrages befragt. Außerdem besteht die Möglichkeit der unentgeltlichen Rückgabe bei Sammelstellen der Vertreiber unabhängig vom Kauf eines neuen Gerätes für solche Altgeräte, die in keiner äußeren Abmessung größer als 25 Zentimeter sind, und zwar beschränkt auf drei Altgeräte pro Geräteart.

4. Datenschutz-Hinweis
Altgeräte enthalten häufig sensible personenbezogene Daten. Dies gilt insbesondere für Geräte der Informations- und Telekommunikationstechnik wie Computer und Smartphones. Bitte beachten Sie in Ihrem eigenen Interesse, dass für die Löschung der Daten auf den zu entsorgenden Altgeräten jeder Endnutzer selbst verantwortlich ist.

5. Bedeutung des Symbols „durchgestrichene Mülltonne"
Das auf Elektro- und Elektronikgeräten regelmäßig abgebildete Symbol einer durchgestrichenen Mülltonne weist darauf hin, dass das jeweilige Gerät am Ende seiner Lebensdauer getrennt vom unsortierten Siedlungsabfall zu erfassen ist.

Battery disposal

Batteries may contain substances harmful to the environment. Please dispose of any discharged batteries with due consideration and in accordance with local environmental/electronic recycling guidelines.

Warning: Batteries may explode or leak if recharged, disposed of in fire, or dissected.

Information gemäß § 4 Absatz 4 Elektrogesetz

Folgende Batterien bzw. Akkumulatoren sind in diesem Elektrogerät enthalten

Batterietyp	Chemisches System
2 Stück AAA	Zink - Kohle
9V PP3	Alkalisch

Angaben zur sicheren Entnahme der Batterien oder der Akkumulatoren

- Warnhinweis: Vergewissern sie sich, ob die Batterie ganz entleert ist.
- Entnehmen Sie vorsichtig die Batterie oder den Akkumulator.
- Die Batterie bzw. der Akkumulator und das Gerät können jetzt getrennt entsorgt werden.

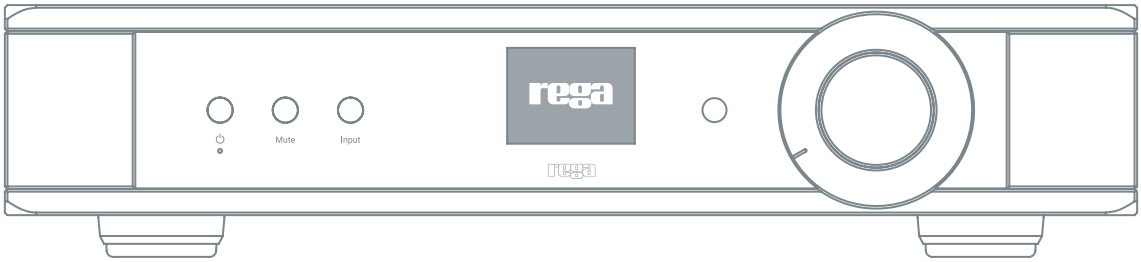
Mute
Input
rega
rega

8-9	Rear panel connectivity
10-11	Front panel controls
12-13	Orbit remote control
14-15	Main display interface
16-17	Menu settings and display prompts
18-19	Operation
20	DAC filter details
21	Specifications

Rear panel connectivity

1. Input 1– Balanced Line input enables connection to source equipment such as phono stages, CD players, and streamers using a balanced XLR connection. Operates at standard consumer line level. Rega recommends using Unbalanced connections between Mercury and Solis for optimum sound quality (see Operation section for more details, **page 18**).

2. Inputs 2-5 – Unbalanced line inputs enable connection to source equipment such as phono stages, CD players, and streamers using an unbalanced phono connection. Please note that input 5 may be used with other equipment providing volume control (such as an AVR) by using the "Bypass" function (see Operation section for more details, **page 18**). Operates at standard consumer line level.

3. Record In/Record Out – Unbalanced line input and output for the record loop functionality (see Operation section for more details, **page 18**). **Please note:** the record output is a buffered version of the input signal but is always at full output level. The volume control on the Mercury does not modulate this output. **NEVER** plug the record output directly into the Solis as this will drive the amplifier at maximum volume, potentially damaging connected loudspeakers.

4. Pre Out (Unbalanced) – Main pre-amplifier unbalanced output. The volume control on the Mercury controls the level of this output except in the case of the AV Bypass mode being active.

5. Pre Out (Balanced) – Main pre-amplifier balanced output. The volume control on the Mercury controls the level of this output except in the case of the AV Bypass mode being active.

6. Digital Co-ax Inputs 1-2 – These are S/PDIF digital inputs using phono connectors and support all common PCM sample rates up to 24bit/192kHz. Galvanically isolated from the rest of the product.

7. 12V Trigger In/Out – Input – Connect to additional equipment's output via 3.5mm TS jack cable (supplied) to enable automatic power on/off (when partner equipment is powered on/off, Mercury will also do the same). Multiple units may be connected in a daisy chain/loop.

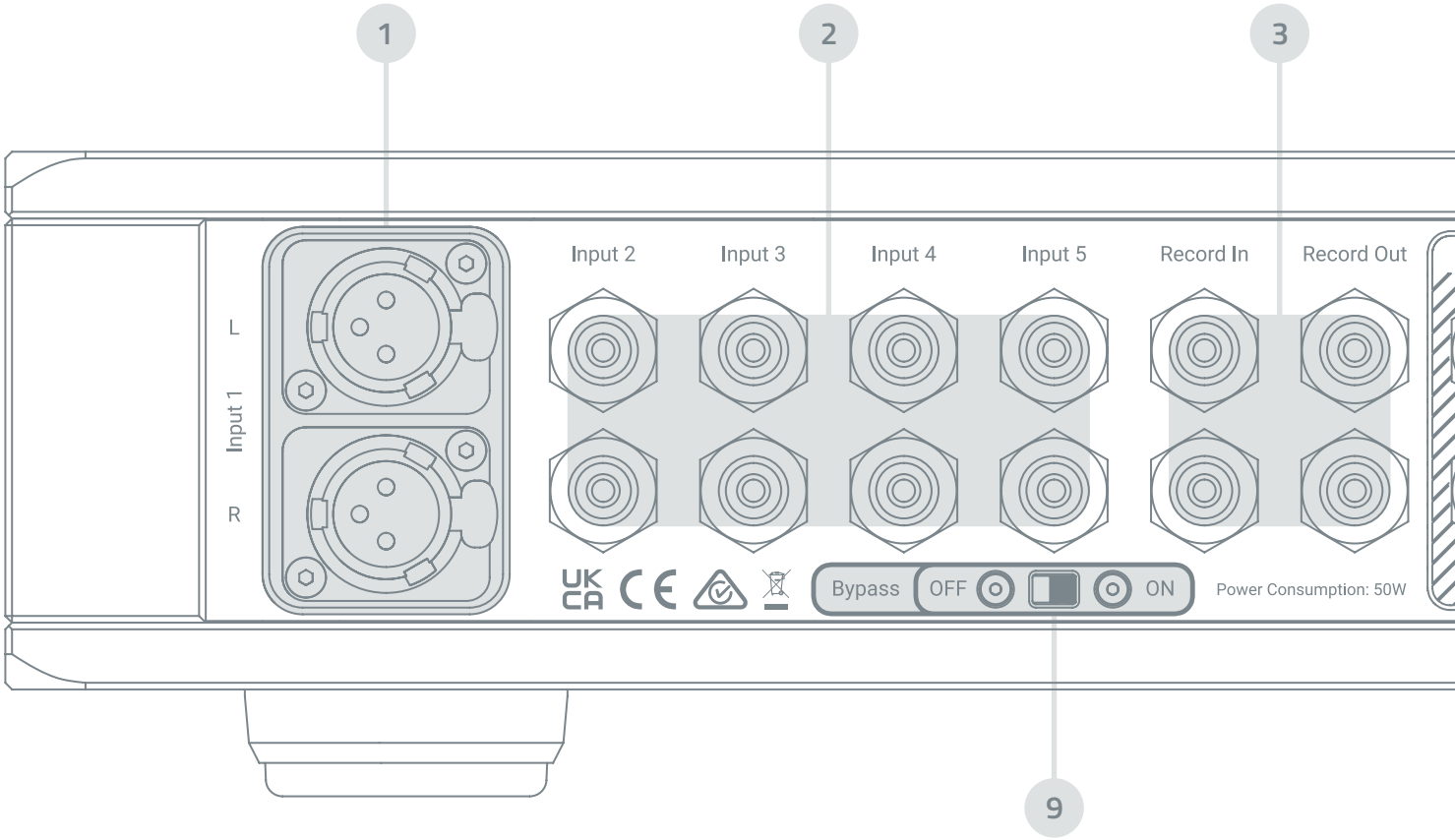

Output – Connect to additional equipment's input via 3.5mm TS jack (Note: Only connect to the input socket on other equipment!) When Mercury is powered on/off, it will trigger partner equipment to do the same if such functionality is available in other equipment. For full functionality, it is recommended to connect both input and output connections simultaneously. Max current draw 250mA.

8. Mains Output Inlet – Accepts a C13 IEC connector to supply mains power to product. Connect to mains supply using the Rega reference mains lead (supplied).

IMPORTANT: Observe voltage – see product/rating label for details. Also contains the two mains fuses for the product.

IMPORTANT: ONLY replace with the same type and rating. The power switch disconnects both the main and standby power supplies from the mains for reduced power consumption when the Mercury will be unused for long periods.

9. Bypass Switch – Activates the AV Bypass mode on Input 5 (see Operation section for more details, **page 18**).

10. Optical Inputs 1-2 – These are S/PDIF digital inputs using optical TOSLINK connectors and support all common PCM sample rates up to 24bit/192kHz.

11. USB Input – When connected to an appropriate USB host (such as a PC or mobile device), supports all common sample rates up to 32bit/192kHz and DSD64 using a USB 2.0 Type-B connector. Note that the Mercury consumes no power through the USB connector, so will not drain the battery in mobile devices.

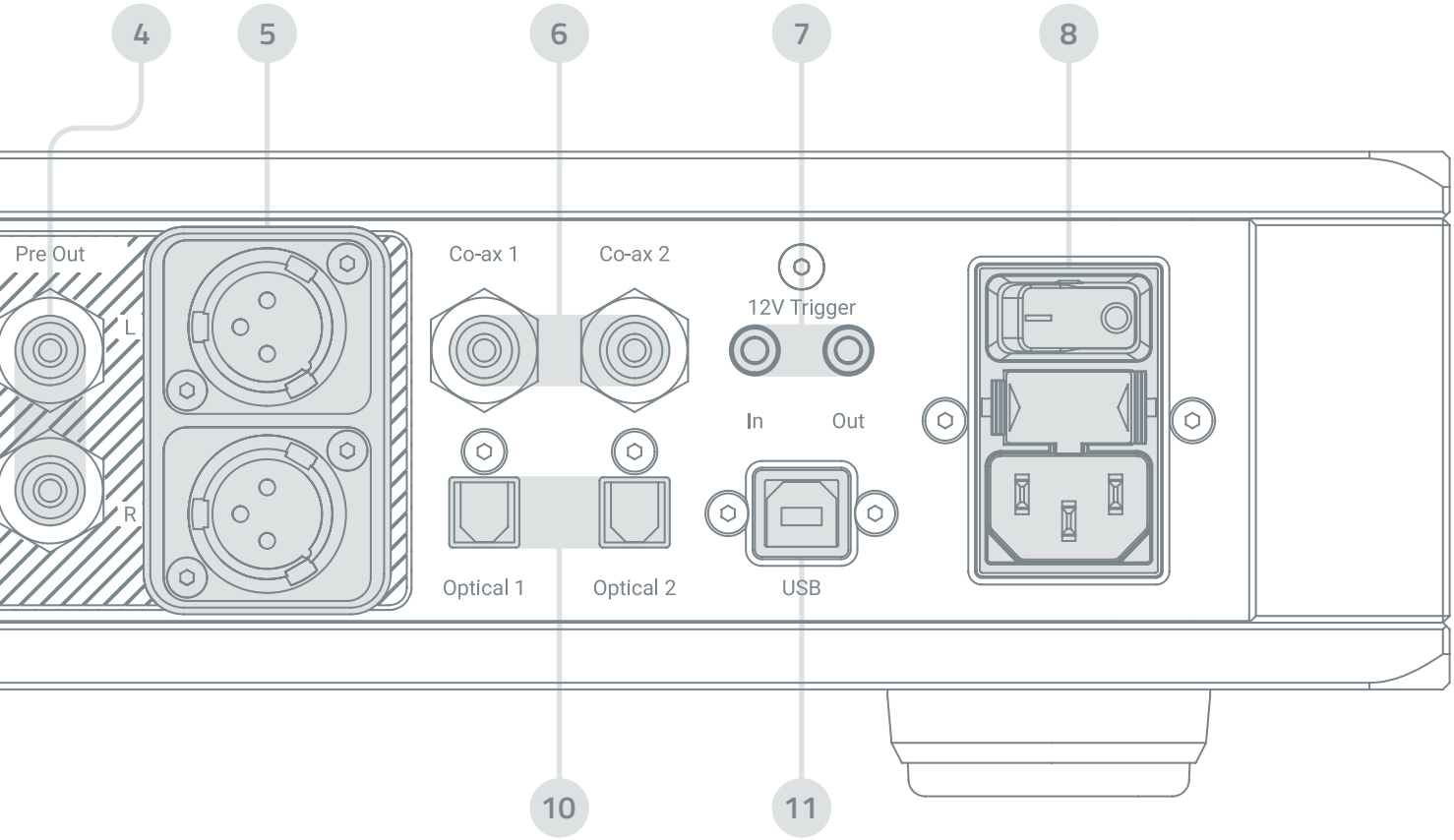

Front panel controls

12. On/Standby Button – Pressing this button power cycles the Mercury. When the product is on, the Rega logo **(18)** will illuminate RED. Several seconds after power on, you may hear a gentle click, indicating that the output relay has released and the Mercury is ready for use. Pressing the button while the Mercury is on will change the product to standby mode. Always allow the Mercury to fully power down (5 seconds) before switching on again so that the self-test circuitry can complete its reset cycle. The product may also be power cycled via the 12V trigger input or the included Orbit reference system remote.

12b. Standby LED – Standby state is indicated by this LED illuminating RED. If the product is on, this LED will be off but the REGA logo will be illuminated, if this LED and the REGA logo are off then either the mains switch at the back of the product is switched off, mains power is not being supplied to the product, or the mains fuses have blown.

13. Mute Button – Pressing this button cycles the MUTE function on and off. The mute state will be shown on the display **(15)**. Mute can also be selected and de-selected via the Orbit remote.

14. Input Button – Pressing this button cycles through the available inputs on the Mercury. Inputs are also selectable via the Orbit remote.

15. System Display – An IPS LCD display with a DC driven adjustable backlight, displays important information about the state of the Mercury. Please see further in this manual for details.

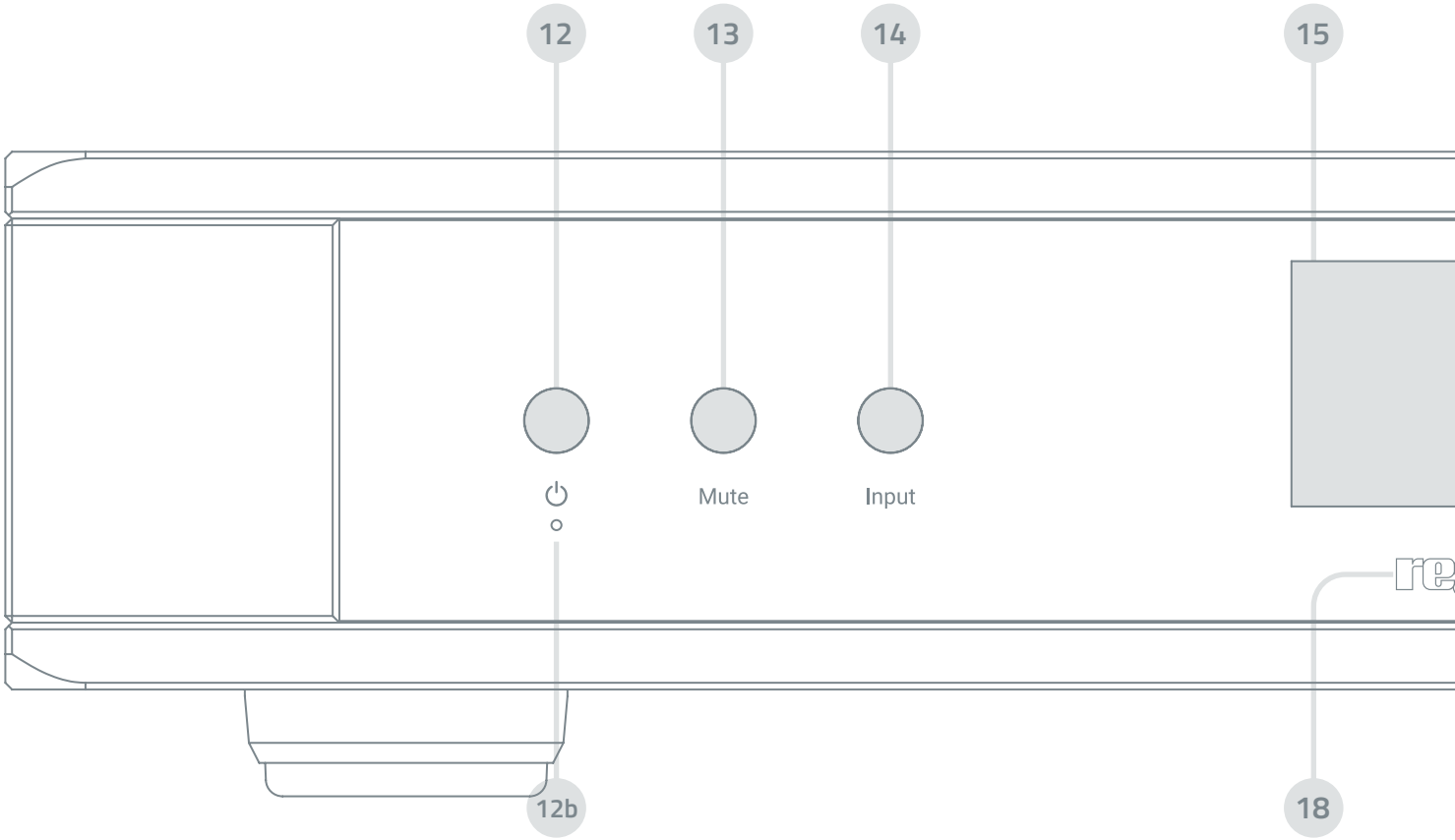

16. Headphone Output – Capable of driving all standard hi-fi headphones (see specifications for the output levels). When headphones are connected, the pre-amplifier output will automatically be muted.

IMPORTANT: It is recommended to turn down the volume of the Mercury before connecting headphones to ensure they are not damaged and to prevent potential hearing damage.

WARNING: To prevent possible hearing damage, DO NOT listen to headphones at high levels for long periods of time.

17. Volume Knob – Can be adjusted by hand, using the knob on the front panel, or via the Orbit remote handset. The control is motorised and will independently move when the remote control is used. Only the headphone output and the Pre-Out balanced and unbalanced connections are volume controlled.

18. Rega Logo LED – Illuminates RED when the product is switched on.

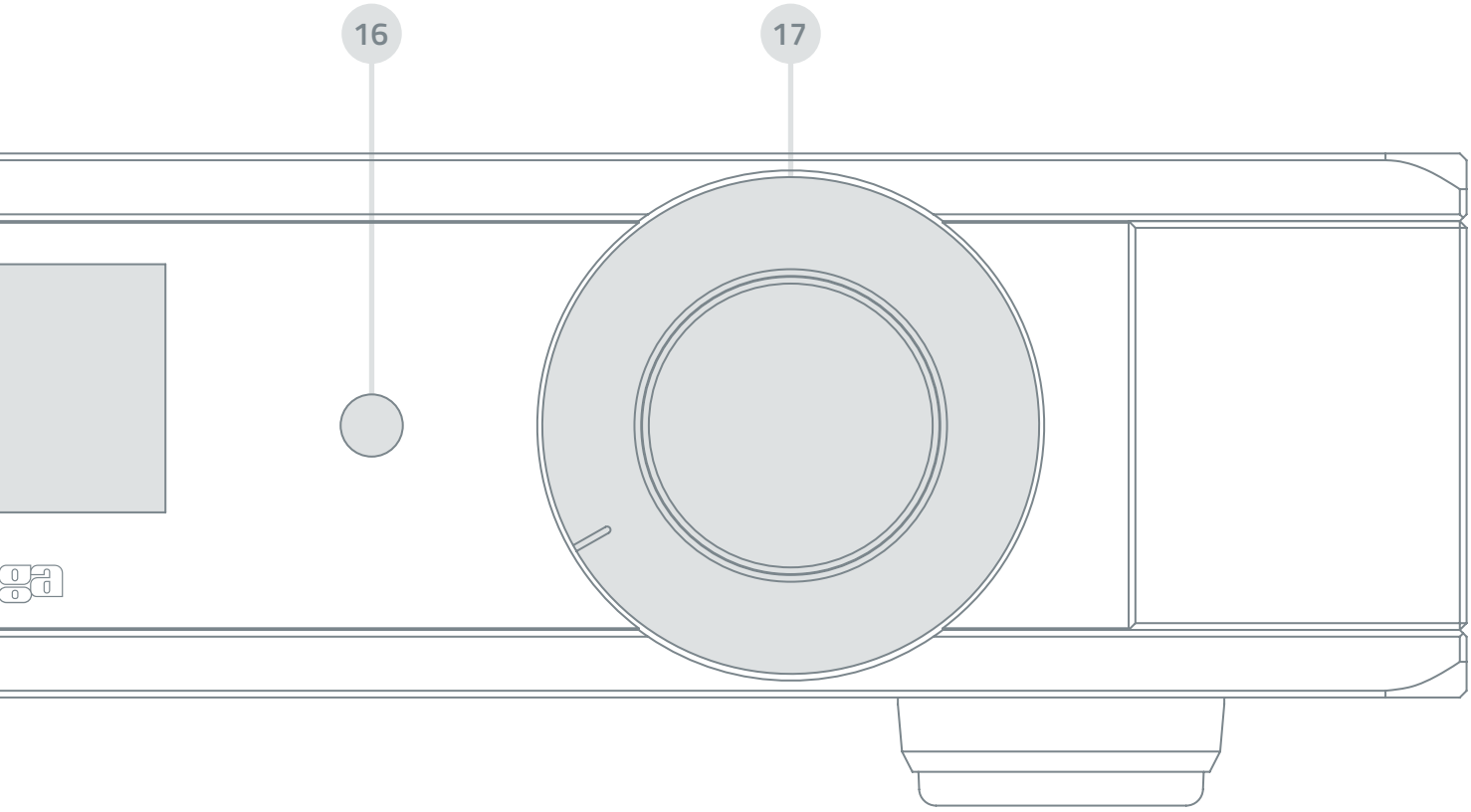

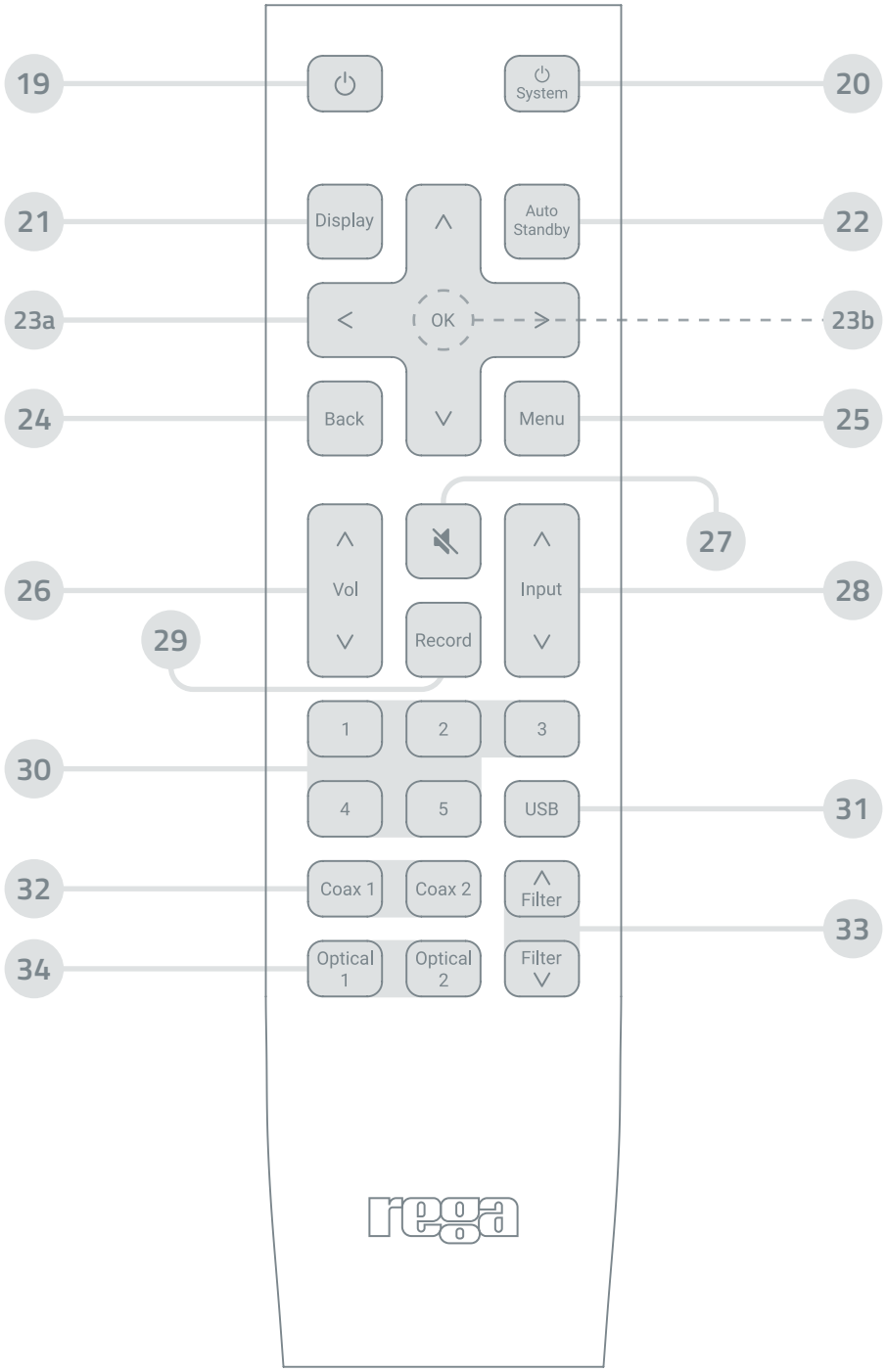
19
System
20
21
Display
Auto Standby
22
23a
OK
23b
24
Back
Menu
25
27
26
Vol
Input
28
29
Record
1
2
3
30
4
5
USB
31
32
Coax 1
Coax 2
Filter
33
34
Optical 1
Optical 2
Filter
rega

Orbit remote control

Please note: If the batteries in your Orbit remote handset become low the handset will flash when any button is pressed. It is recommended to replace the batteries with high quality batteries. The Orbit remote control has a back light function which is activated with the press of any button, in order to preserve battery life. A screwdriver is provided if you need to change the batteries.

19. On/Standby – Press to cycle the Mercury between on and standby.

20. System Power – Press to cycle Mercury and Solis between on and standby.

21. Display Setting – Press to toggle between **ALWAYS ON / 30 SECONDS / 5 SECONDS** display settings.

22. Auto Standby Setting – Press to toggle between **1 HOUR / 20 MINUTES / DISABLED** auto standby settings.

23a. Directional Pad – Directional pad is used to navigate the menu system. **UP/DOWN** selects the setting to be changed, **LEFT/RIGHT** cycles through the options.

23b. OK - This button is used to confirm your selection in the menu settings.

24. Back – Press to exit the menu and discard any changes.

25. Menu – Press to open up the menu to change the following settings: **Display Mode / Auto Standby / AV Bypass / DSD Mode / 12V Trigger / Backlight**.

26. Volume Control – Change volume with directional keys.

27. Mute – Press to enable and disable mute function. The mute indicator will be shown on the display when mute is enabled **(see Fig. 44, page 14)**.

28. Input Select – Change selected input with the directional keys.

29. Record – Press to toggle the record functionality (see Operation section for more details, **page 18**).

30. Analogue Input Select – Press buttons **1-5** to select the corresponding analogue input.

31. USB Input Select – Press to select the USB input.

32. Co-ax Input Select – Press to select one of the two Co-ax inputs.

33. DAC Filter Select – Use these buttons to change DAC filter (see Operation section for more details, **page 18**).

34. Optical Input Select – Press to select one of the two Optical inputs.

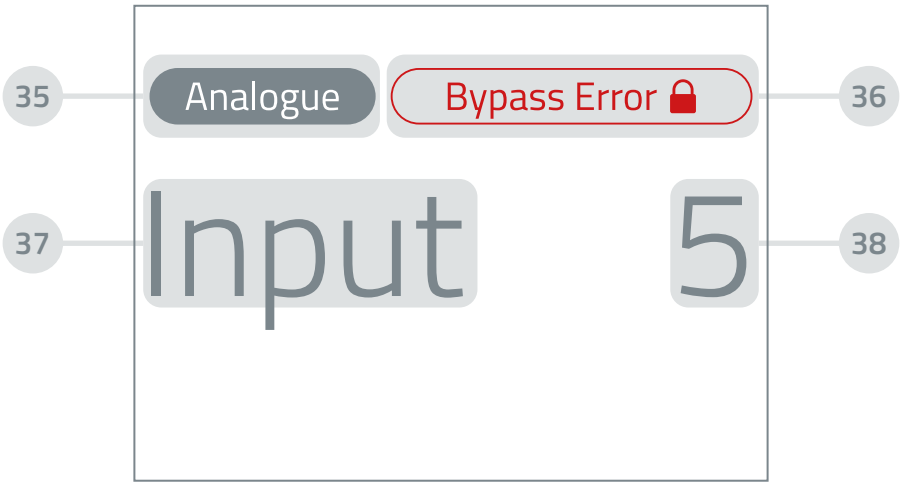
35
Analogue
Bypass Error
36
37
Input
5
38

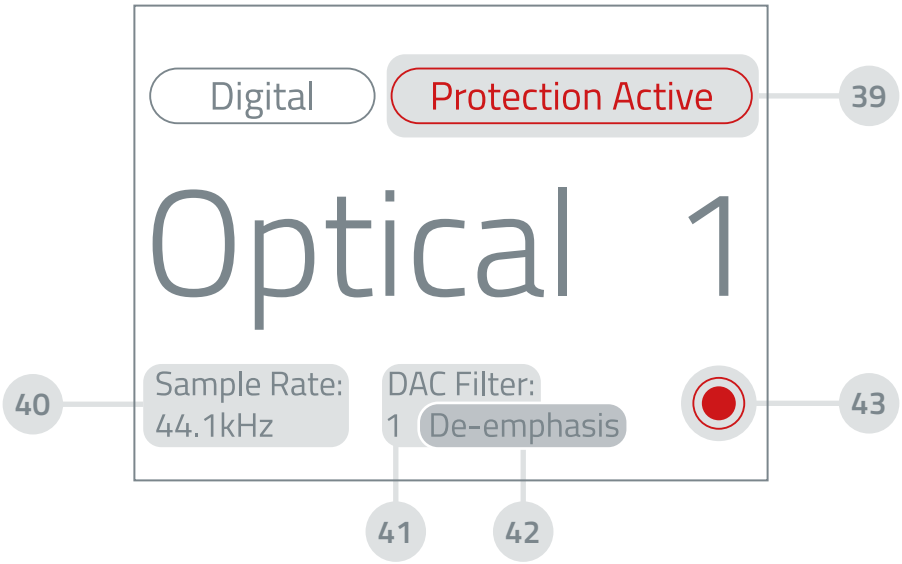
Digital
Protection Active
39
Optical 1
40
Sample Rate:
44.1kHz
DAC Filter:
1
De-emphasis
43
41
42

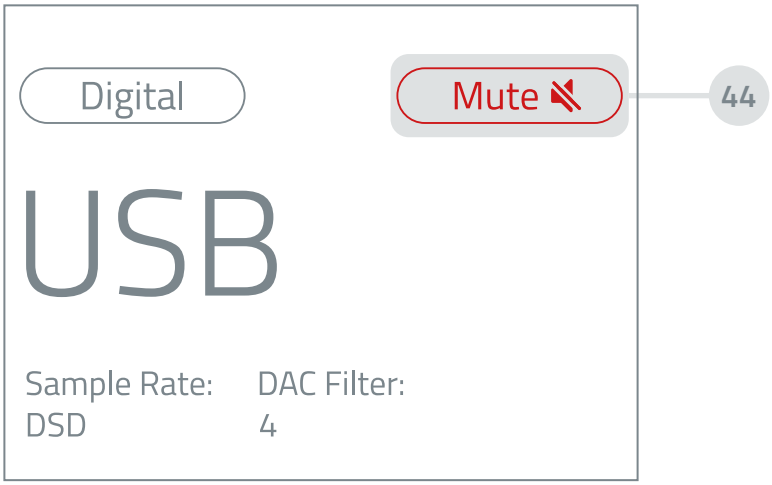
Digital
Mute
44
USB
Sample Rate:
DSD
DAC Filter:
4

Main display interface

35. Analogue/Digital Tab – This tab will either show **[Analogue]** or **[Digital]**, depending on the input you have selected.

36. Bypass Error Indicator – **[Bypass Error]** will show when the **[Bypass]** switch and menu setting conflict (see Operation for more details, **page 18**).

37. Selected Input Type – The name of the input is shown here.

38. Selected Input Number – The input number is shown here.

39. Protection Active Indicator – **[Protection Active]** will show when the unit is in protection mode (see Operation for more details, **page 18**).

40. Sample Rate Indicator – The sample rate is shown here when a digital input is selected.

41. DAC Filter Indicator – The selected DAC filter is shown here in PCM or DSD+ modes.

42. De-emphasis Indicator – De-emphasis shown here when detected on input signal.

43. Record Indicator – The record indicator will show when the unit is in record mode.

44. Mute Indicator – This indicator will show when the mute function is enabled.

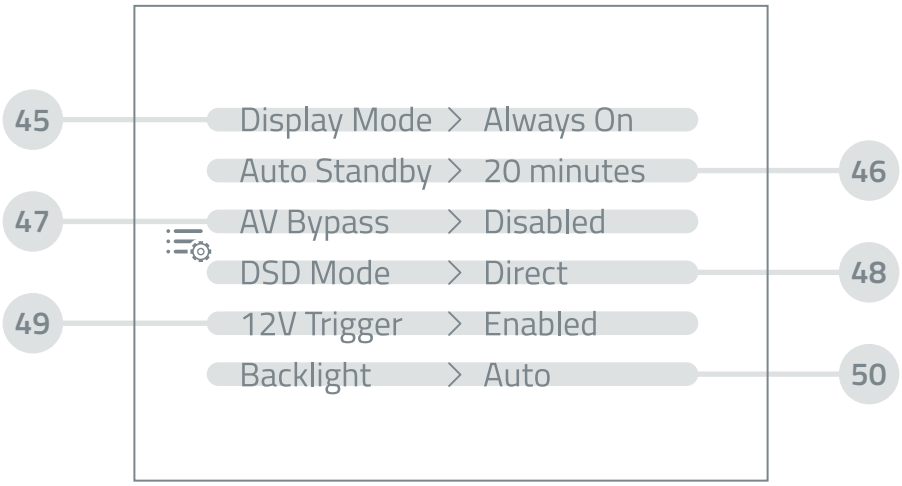
45
Display Mode > Always On
Auto Standby > 20 minutes
46
47
AV Bypass > Disabled
DSD Mode > Direct
48
49
12V Trigger > Enabled
Backlight > Auto
50

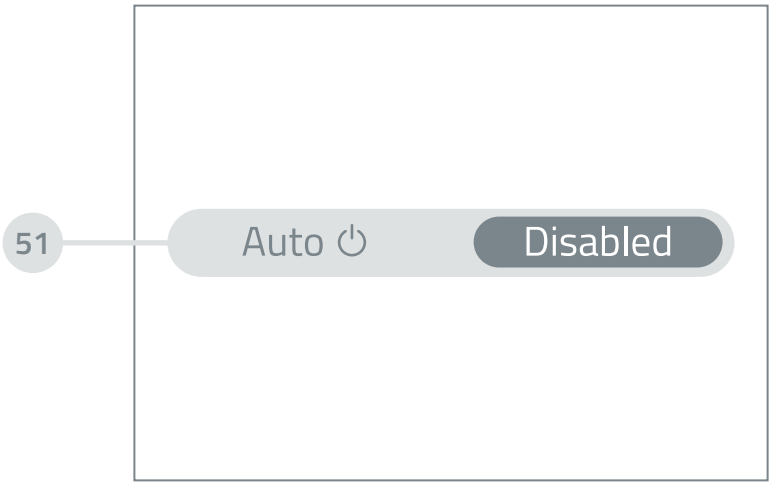
51
Auto
Disabled

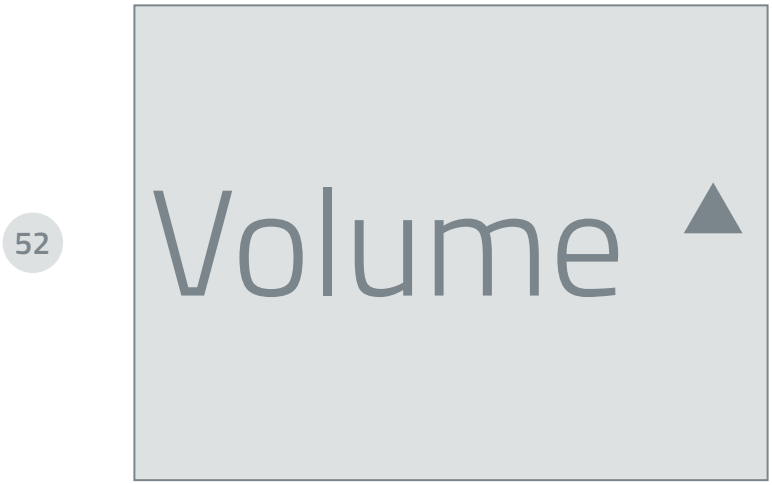
52
Volume

Menu settings and display prompts

IMPORTANT: In the menu settings, any changes made must be confirmed by pressing **[OK]** on the remote. Pressing **[Back]** on the remote will discard any changes made.

45. Display Mode Setting – In the menu (accessed by pressing **[Menu]** on the remote), you can change the display setting to **[Always On]**, **[30 seconds]** and **[5 seconds]**.

46. Auto Standby Setting – In the menu (accessed by pressing **[Menu]** on the remote), you can change the auto standby setting to **[1 hour]**, **[20 minutes]** and **[Disabled]**.

Please note: Disabling the auto standby will lead to increased energy consumption.

47. AV Bypass Setting – In the menu (accessed by pressing **[Menu]** on the remote), you can change the AV bypass setting to **[Enabled]** and **[Disabled]** (see Operation section for more details, **page 18**).

48. DSD Mode Setting – In the menu (accessed by pressing **[Menu]** on the remote), you can change the DSD mode setting to **[Direct]** and **[Plus]** (see Operation section for more details, **page 18**).

49. 12V Trigger Setting – In the menu (accessed by pressing **[Menu]** on the remote), you can change the 12V trigger setting to **[Enabled]** and **[Disabled]**. When disabled, the Mercury will not change power state via the trigger input. Trigger output operates as normal.

50. Backlight Setting – In the menu (accessed by pressing **[Menu]** on the remote), you can change the backlight setting to **[Auto]**, **[High]**, **[Medium]** and **[Low]**.

51. Display Prompt – When changing the **[Display]** or the **[Auto Standby/AUTO]** setting via the remote **(see Fig. 21 / 22, page 12)**, the display prompt will be displayed with the current setting.

52. Volume Prompt – When changing the volume via the remote, the volume prompt will be displayed.

Operation

Installation – The Mercury uses a Class I earth system, where the case metalwork is connected to the line safety earth, by means of the mains lead. The internal signal earth is linked to this earth by the use of a network to eliminate the risk of earth/ground loops. This earthing method provides a safe and efficient discharge path for any interference. The Mercury will work well on most surfaces, such as a hi-fi rack or other suitable furniture, provided there is sufficient air around it to prevent overheating. To avoid any possible magnetic interference and increased hum levels, position the Mercury as far away from turntables, phono stages, and power amplifiers as leads will allow. Ideally, equipment should be placed next to one another in a line. This keeps the most delicate electronics away from other transformers. DO NOT stack other hi-fi components on top of, or directly beneath the Mercury. If this is unavoidable, use an equipment stand. The heat produced by the amplifier, although minimal, is dispersed to the air by the case, particularly the underside. Ensure that the case has an uninterrupted air passage around it. The Mercury weighs 14kg, so take great care when lifting and please ensure the shelf or stand you are using can safely support this weight. Please refer to your stand manufacturer's manual for maximum load capacity.

Balanced/Unbalanced – For normal domestic hi-fi, Rega recommends the use of Unbalanced connections, for optimum sound quality.

The Mercury and Solis core circuits are Unbalanced. Because of this, additional circuitry is needed to create a Balanced system. Although the Balanced input and output circuits in the Mercury are very high performance, additional circuits will always add some inherent noise/distortion to the signal.

True Balanced systems are widely used on professional audio equipment. This requires all parts of the amplification and cables to be running as a "Balanced system". Balanced connections are used where long cable runs are necessary, particularly in studio and PA applications. They help to cancel unwanted noise pickup in the long runs of cable. This noise rejection is why Balanced circuits are used in professional equipment. Balanced circuits do not offer an intrinsic increase in sound quality over Unbalanced circuits, as is sometimes perceived within the hi-fi Industry.

Another attractive aspect of Balanced systems is they use the "XLR" style plugs. These are physically larger and can have a subjectively better insertion feel than standard Phono/RCA style plugs. This can often lead to perceived value and contact quality, where in practice, there is no objective improvement.

The vast majority of hi-fi equipment is an Unbalanced topology (sometimes called single ended).

In most circumstances, Balanced connections are inappropriate for domestic hi-fi equipment. The increased noise rejection is not necessary and does not outweigh the drawbacks of additional circuit complexity. On expensive equipment, Balanced connections are sometimes provided for use in recording studios or to satisfy the perception that Balanced connections are better. Rega is aware that some of its products are used in the studio arena, so we have added balanced XLR connections, implementing additional circuitry.

DC and Short Circuit Protection – One of the design requirements of the Mercury was to keep the capacitors in the signal path to a minimum to prevent unnecessary sound degradation. Both the main unbalanced pre-amplifier and headphone amplifier outputs are DC coupled, so DC protection is provided. In the unlikely event of a circuit failure causing any of the above outputs to produce an excessive DC voltage, the DC protection will activate within milliseconds, protecting any connected device. In this case, the protection circuitry will disable the outputs and the 'Protection Active' **[Protection Active]** glyph will appear on the display. If the fault state does not rectify itself, the Mercury will then switch itself into standby mode. If protection mode persistently activates, please return your Mercury to your Rega dealer for service. The headphone amplifier is also additionally provided with over-current protection to make sure the amplifier operates in a safe region under adverse loads and conditions. This protection circuitry is not placed in the audio signal path and therefore does not affect sound quality.

AV Bypass – It is possible to change input 5 into an AV Bypass mode. In this mode, the volume control/pre-amplifier is bypassed, and the input signal is fed directly to the unbalanced/balanced pre-amplifier outputs. This is generally used with signals that already have volume control/attenuation applied, such as that coming from an AVR. It is critical that volume is controlled elsewhere as the Pre-Out signal from the Mercury is usually fed directly into a power amplifier.

IMPORTANT: Connecting a source without a volume control (such as a CD player) and engaging Bypass mode will result in excessive levels being driven to connected loudspeakers, likely destroying equipment. Because of this, in addition to the switch on the back panel, a menu enable setting has been included in the Mercury menu system to ensure that an accidental flip of the switch does not lead to an accident. To successfully enable AV Bypass, **both** the menu setting and the back panel switch need to be enabled. If the switch is set to 'on' but the menu setting is disabled, the **[Bypass Error]** glyph will appear, and the output will be muted when the unit is switched to input 5. To restore normal operation, either enable the setting in the menu if desired or change to a different input and press the mute button (once on the front panel, twice on the remote).

Record – The Mercury includes a Record Input and Record Output for use with an auxiliary device such as a CD/DVD recorder, tape/cassette machine, or sound card. Record Output is a buffered copy of the currently selected input signal. **Important:** This signal is not affected by the volume control of the Mercury and should therefore not be directly connected to a power amplifier, otherwise it may result in excessive levels being driven to connected loudspeakers, likely destroying equipment. Many recording devices often have a monitor output; this can then be connected to the Record Input on the Mercury. When Record mode is active, the selected input is still routed to the Record Output, however, the pre-amplifier is fed from the Record Input, allowing monitoring of the recording device. The signal from the Record Input is fed to the Pre-Out connectors, except in the case of bypass being used on input 5 in which case the record input signal is fed directly to the Pre-Out connectors with no pre-amplifier/volume control in circuit. The same precautions under normal AV Bypass mode apply in this case.

DAC Operation – The Mercury DAC is capable of supporting various sample rates and data formats depending on the selected input. When a digital input is detected on the selected input, the format or sample rate will appear on the display.

S/PDIF Inputs: Support PCM data up to a bit depth of 24 bits, and at sample rates from 32kHz up to 192kHz. For signals that contain pre-emphasis, a flag will be detected, and a corresponding de-emphasis filter will be applied in the DAC. This will be shown on the display. One of 5 selectable digital filters is used in the DAC, see the chart **(page 20)** for details of the filter based on sample rate and filter number.

Please note: Compressed/surround formats as well as DSD are not supported via the S/PDIF inputs. Many TV/AVR type devices may output compressed formats by default. In this case, please change the settings of the S/PDIF output on these devices to only output 2 channel LPCM. If an incompatible format is passed to the inputs, usually, the Mercury will mute the DAC output and will show no sample rate on the display. Regardless, please check the settings in your source device if you encounter an issue.

USB Input: Supports PCM data up to a bit depth of 32 bits, and at sample rates from 44.1kHz up to 192kHz. Also supports DSD64. There are two DSD modes, DSD direct and DSD+. The DSD mode setting can be chosen in the menu system. In DSD Direct mode, the internal digital filters are bypassed, the input bitstream data is subjected to the minimal possible processing and is applied directly to the switched capacitor stage of the DAC system. Using this mode provides the purest possible representation of a DSD stream. This does not allow for additional filtering, however, and results in increased ultrasonic noise. In DSD Plus mode, the DSD data can be filtered in a similar manner to the data in the PCM path. Although DSD Plus mode requires that the bitstream is more heavily processed than DSD Direct, the advantage is that DSD Plus mode reduces the high frequency energy which is a result of the aggressive high order noise shaping used in the creation of the modulated DSD datastream. Please note that the Mercury only supports DSD playback over USB via DoP (DSD over PCM). Thus your host device must support DoP to enable DSD playback. The DoP format will not affect the accuracy (bit-perfect) nature of the DSD signal, and it will be converted by the DAC as native DSD format data.

On windows platforms, we suggest using WASAPI or 'Exclusive' settings in your audio playback software to ensure the highest quality playback. If not observed, the music may sometimes go through additional filtering and re-sampling processes as part of the operating systems standard behaviour. There are third party applications on Android operating systems which achieve similar effects.

Please note: Due to the inclusion of a FIFO circuit to reduce jitter, there is a watchdog function which ensures clock synchronization before unmuting the DAC output. In the event that a device does not initially lock, there are several actions than can refresh the audio stream to attain lock, such as playing a different track, disconnecting and reconnecting the USB cable, or toggling the mute on the host device's operating system.

DAC filter details

32/44.1/48kHz PCM	
Filter Number	**Filter Description**
1	Linear phase half-band
2	Minimum phase 'soft-knee'
3	Minimum phase half-band
4	Linear phase apodising
5	Minimum phase apodising

88.2/96kHz PCM	
Filter Number	**Filter Description**
1	Linear phase 'soft-knee'
2	Minimum phase 'soft-knee'
3	Linear phase 'brickwall'
4	Minimum phase apodising
5	Linear phase apodising

176.4/192kHz PCM	
Filter Number	**Filter Description**
1	Linear phase 'soft-knee'
2	Minimum phase 'soft-knee'
3	Linear phase 'brickwall'
4	Minimum phase apodising
5	Linear phase apodising

DSD+	
Filter Number	**Filter Description**
1	Response 1 'soft-knee'
2	Response 2
3	Response 3
4	Response 4 'brickwall'

Specifications

Inputs	
Balanced Line In (Input 1)	25V max (0dB gain) / 15kΩ
Unbalanced Line In (Input 2-5 and Record In)	12.5V max (0dB gain) / minimum 20kΩ (max gain)
S/PDIF Co-ax and Optical	16-24 bit @ 32/44.1/48/88.2/96/176.4/192kHz
USB	16-32 bit @ 44.1/48/88.2/96/176.4/192kHz PCM or DSD64 (DoP), Asynchronous, Power Consumption 0W (<0.5mA)
Outputs	
Balanced Pre Out	Max gain 11.5dB (Balanced In) or 17.5dB (Unbalanced In) / 47Ω
Unbalanced Pre Out	Max gain 11.5dB / 47Ω
Sensitivity	Input of 220mV Unbalanced/440mV Balanced produces output of 820mV Unbalanced/1.6V Balanced at max gain
Record Out	Gain 0dB / 100Ω
Pre-Amplifier	
THD+N	Typically 0.001% @ 1kHz 2V Unbalanced or 4V Balanced 0dB gain
Frequency Response	8Hz (-0.5dB point) to 28kHz (-0.5dB point) at 0dB gain Balanced Input/ Output
Headphone Amplifier	
Max Level 33Ω	9V / 2.5W @ 0.1% THD+N (230V/120V)
Max Level 240Ω	10.85V / 0.5W @ 0.1% THD+N (230V/120V)
THD+N	Typically 0.0035% @ 1kHz 2V into 240Ω or 33Ω
Frequency Response	12Hz (-0.5dB point) to 28kHz (-0.5dB point) at max gain
DAC	
THD+N	Typically 0.0045% @ 1kHz 0dBFS 2V Pre Out
Dimensions/Weight	
Dimensions (W x H x D)	435 x 97 x 380mm (17 x 3.8 x 15in)
Net Weight	14kg (31lbs)
Power	
Power Supply	AC supply 230V / 220V / 115V / 100V nominal ±10% as marked
Power Consumption	50W
Power Consumption (Standby)	0.4W
Fuse Ratings	T500mAL – 230V 50Hz / 220V 60Hz T1AL – 120V 60Hz / 100V 50/60Hz
Remote Batteries	AAA (1.5V) x2
Contents	
Mercury Pre-Amplifier	1
Orbit Remote Control	1
AAA Batteries	2
Screwdriver (for Orbit remote batteries)	1
Reference Mains Lead	1
Trigger Cable	2
Couple 3 Interconnect	1

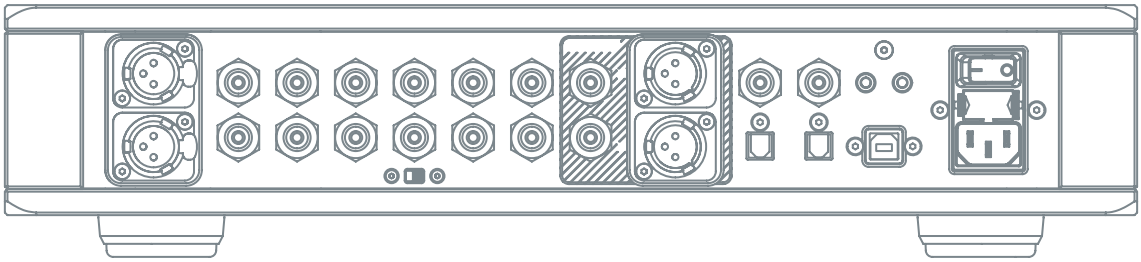

MADE IN ENGLAND

regaresearch regaresearchuk Rega Research UK

Rega Research Ltd., 6 Coopers Way, Temple Farm Industrial Estate, Southend-on-Sea, Essex, SS2 5TE